Kurzanleitung topolino pad

DE

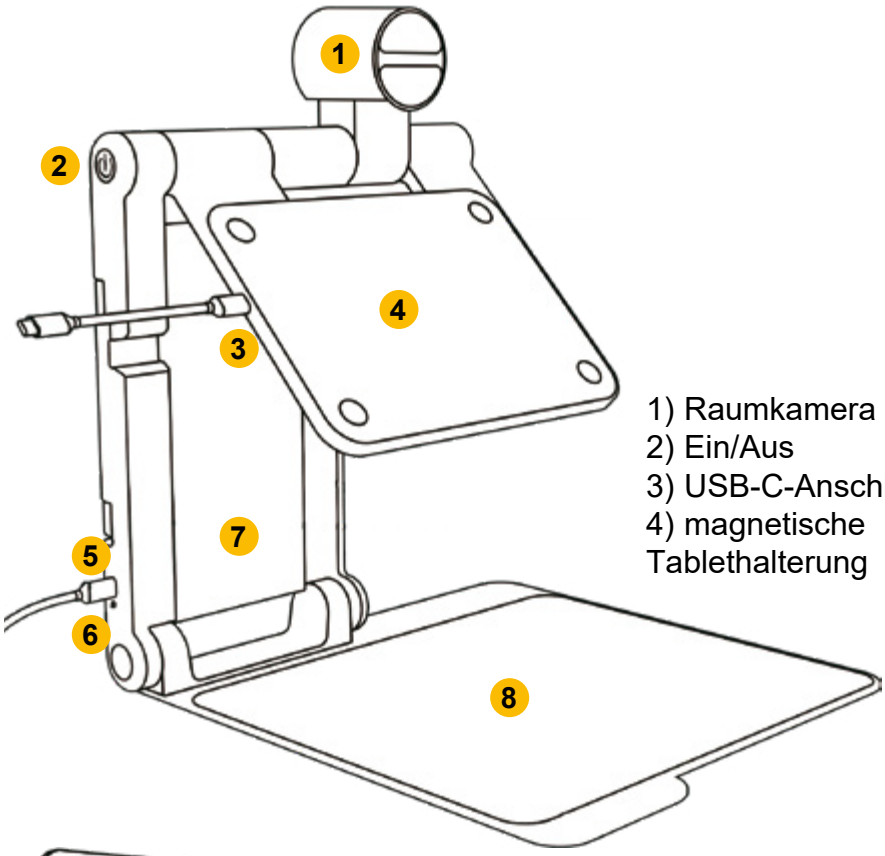

App-Download

1) Raumkamera
2) Ein/Aus
3) USB-C-Anschluss
4) magnetische Tablethalterung
5) Ladebuchse
6) Status-LED
7) faltbares Stativ
8) Bodenplatte

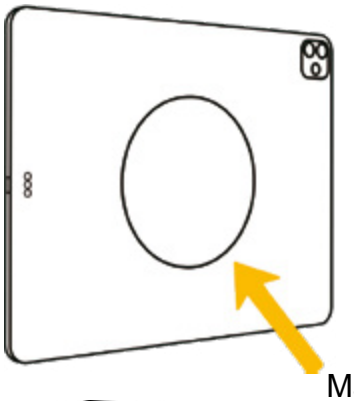

Magnetaufkleber mittig auf dem iPad/der Hülle befestigen und ca. 15 Minuten warten, bis das iPad an der Tablethalterung angebracht werden kann.

Magnetaufkleber

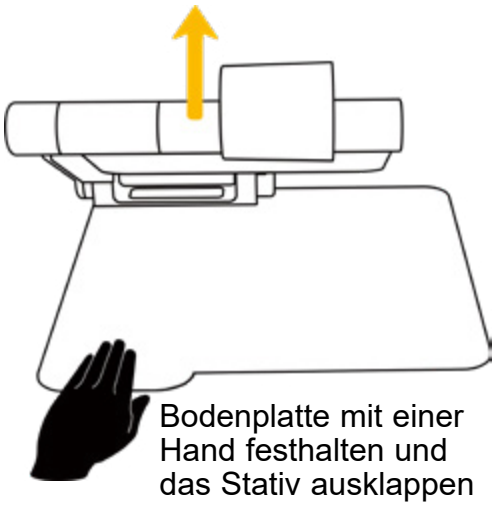

Bodenplatte mit einer Hand festhalten und das Stativ ausklappen

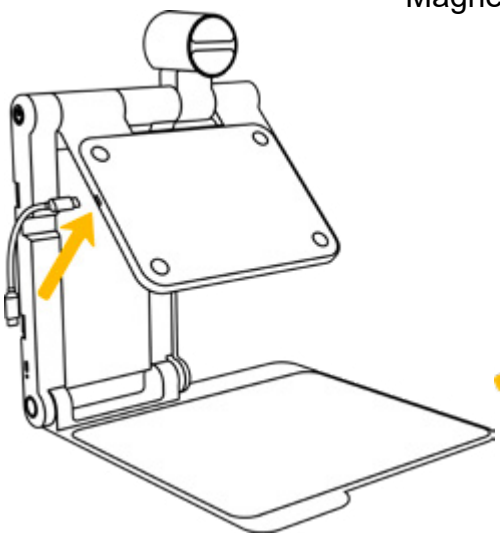

Tablethalterung in eine angenehme Betrachtungsposition bringen und das iPad an der Tablethalterung befestigen

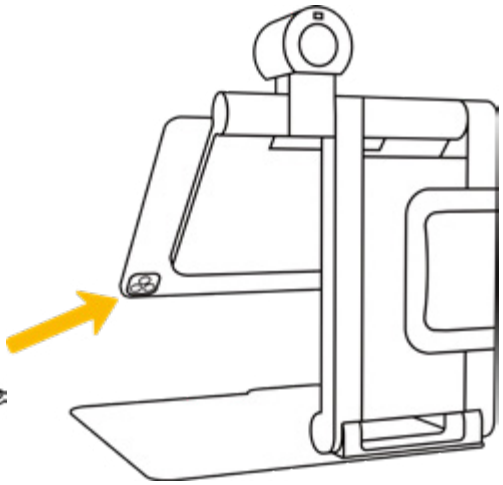

iPad so befestigen, dass die Kamera frei bleibt; Verbindungskabel an iPad und topolino pad anschließen



Zum Entfernen das iPad in einer Ecke greifen und nach unten von der Halterung schieben

Kurzanleitung topolino pad

Bedienung am Gerät			
	Taste ca. 2 Sekunden drücken: Ein-/Ausschalten		
Bedienung der App – allgemeine Symbole			
	aktuelle Vergrößerung		Raumkamera spiegeln
	Ladestand		Blitz ein/aus (nur bei Tablet-Modellen mit Blitz)
	bei aktiver Bildschirmteilung: Seitenwechsel der Kamerabilder		Öffnet das systemeigene Menü zum Teilen/Hochladen der Datei
	Bild löschen	 	Änderungen speichern / abbrechen
	Zoom: Finger auf dem Display voneinander wegbewegen/zusammenziehen		vergrößertes Bild mit dem Finger hin und her bewegen
Bedienung der App – Dock			
	Bild aufnehmen		Letztes Bild öffnen
	OCR-/Vorlesefunktion		Farbmodus
	Übersichtsmodus		Umschalten des Betrachtungsmodus
	Detailansicht		Selfie-Kamera des Tablets
	Zeilenlineal und Zeilenabdeckung		Dokumente verwalten
	Einstellungen		Autofokus ein/aus
Bedienung der App – OCR-/Vorlesefunktion			
 	Wechsel zwischen Text- und Bildansicht	 	Start/Pause
	Vorlesegeschwindigkeit	  	Textunterteilung in der Bildansicht
	Bild drehen		Bild bearbeiten
Bedienung der App – Bild bearbeiten			
	Rückgängig		Stift für farbige Markierungen
	Bild zuschneiden		Bereiche unkenntlich machen