Zubehör für smart 2K

Dockingstation

DE

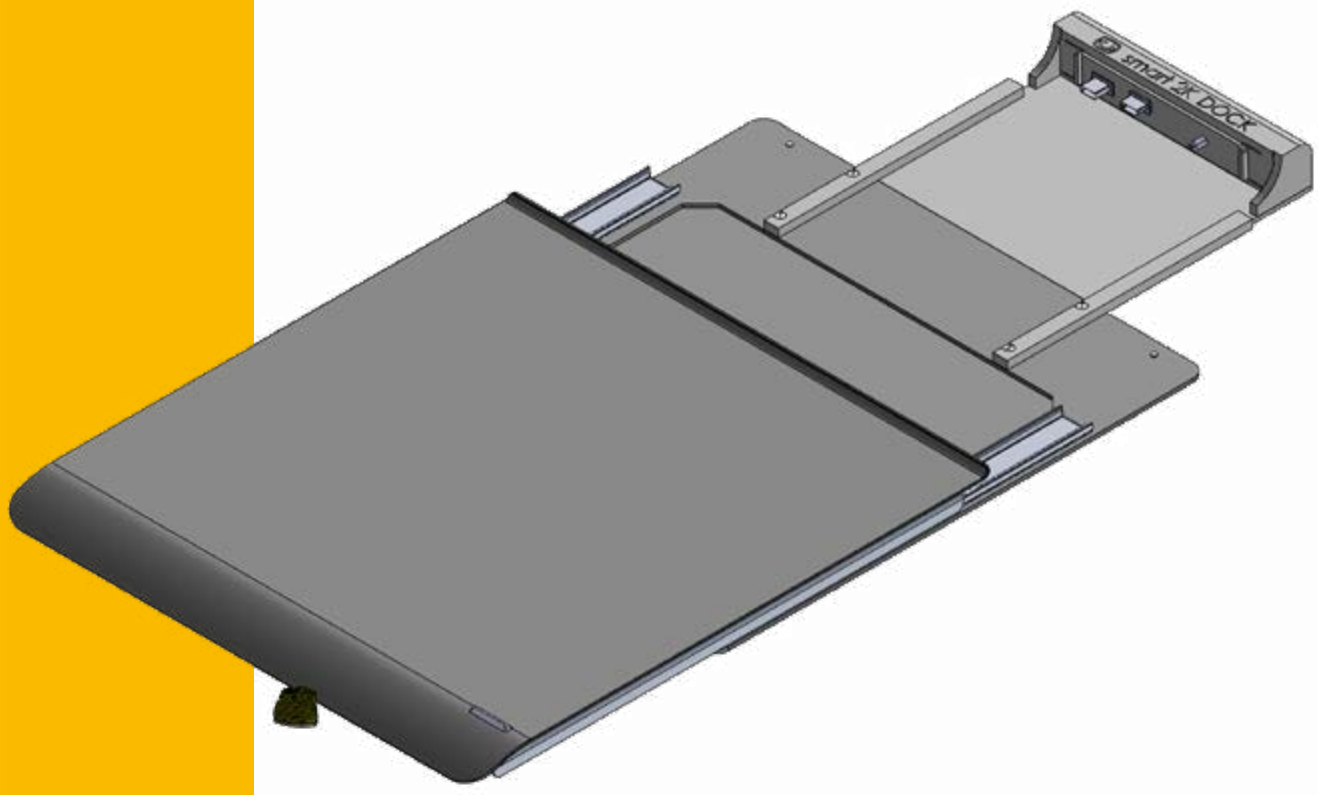

REINECKER

CE-Kennzeichnung

Dockingstation erfüllt die grundlegenden Anforderungen, so wie weitere relevante und anwendbare regulatorische Vorschriften und Normen.

Anleitung zur Dockingstation

Lieferumfang

- Dockingstation smart 2K
- Steckernetzgerät
- Fernbedienung
- HDMI Kabel
- USB-C Kabel

Anschluss an Stromversorgung

Das beiliegende Steckernetzgerät an eine externe Stromversorgung anschließen und den DC Stecker mit der 12V DC Buchse verbinden.

Achtung:
Das mitgelieferte Steckernetzgerät ist ausschließlich für den Betrieb der Dockstation vorgesehen. Verwenden Sie hier kein anderes Steckernetzgerät oder Kabel.

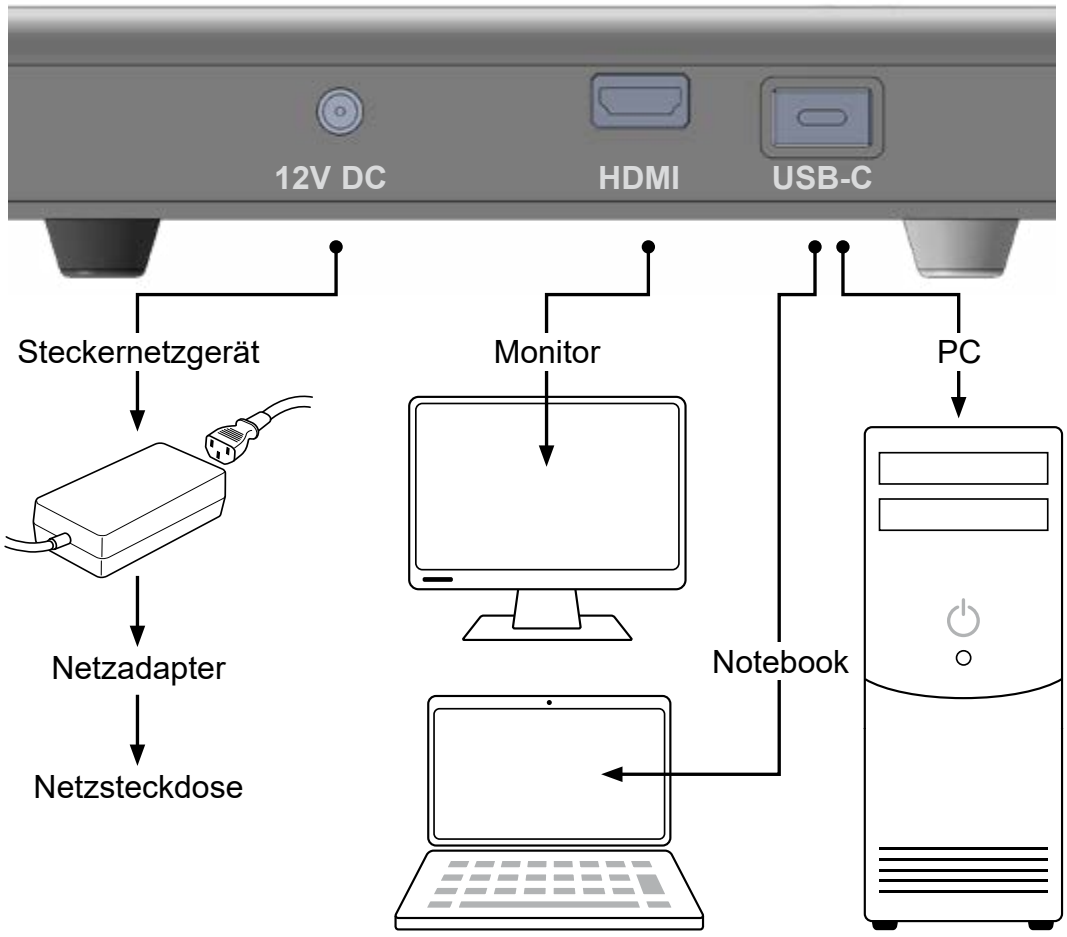

HDMI-Ausgang (Typ A)

Anschluss für externen Monitor mit HDMI-Technologie.

USB-Ausgang (Typ C)

USB-C Anschluss zum Verbinden von PC oder Notebook.

Aufstellen der Dockingstation

Das Gerät ist vorsichtig aus der Verpackung zu nehmen und auf einem stabilen Untergrund mit ausreichender Fläche aufzustellen.

Hierzu eignen sich die höhenverstellbaren Untergestelle der Firma Reinecker Vision GmbH.

Gerät entsprechend den dargestellten Schritten aufbauen:

1. Dockingstation auf die Anschlussplatte platzieren.
   (Ebenso kann das Dockingmodul von der Anschlussplatte gelöst werden und separat genutzt werden.)

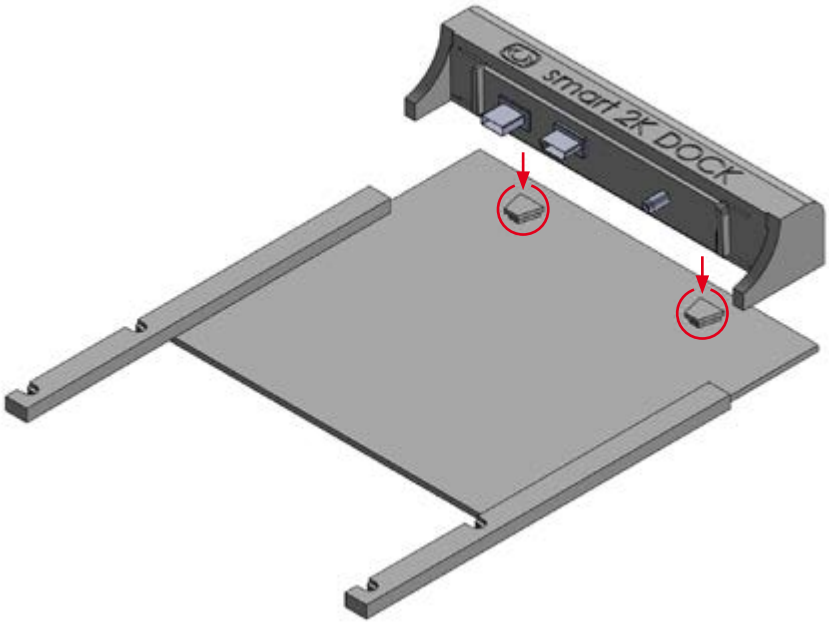

2. Dockingstation nach hinten bis zum Einrastpunkt schieben.

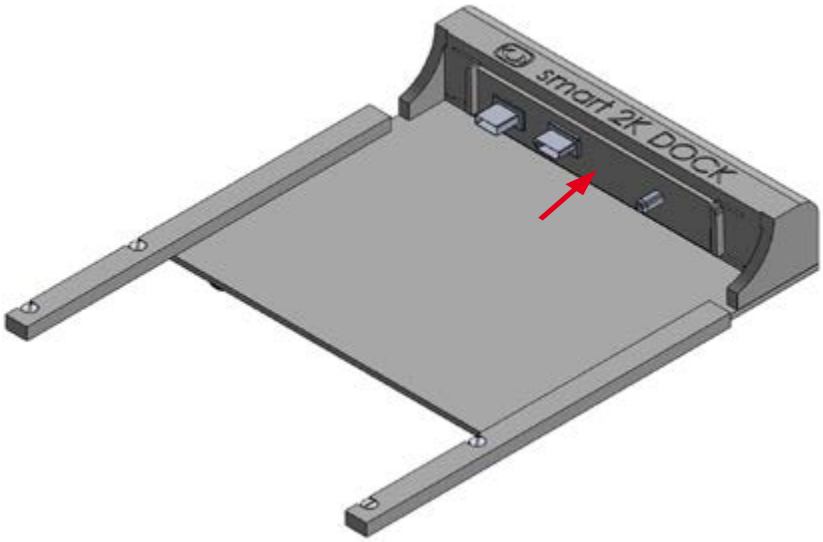

Abmaße: 260mm x 190mm x 50mm
Gewicht: ca. 300g

3. Die Dockingstation kann auf den Kreuztisch werkzeuglos befestigt werden. Hierfür muss die Anschlussplatte der Dockingstation seitlich in die vormontierten Flachkopfschrauben eingeschoben werden.

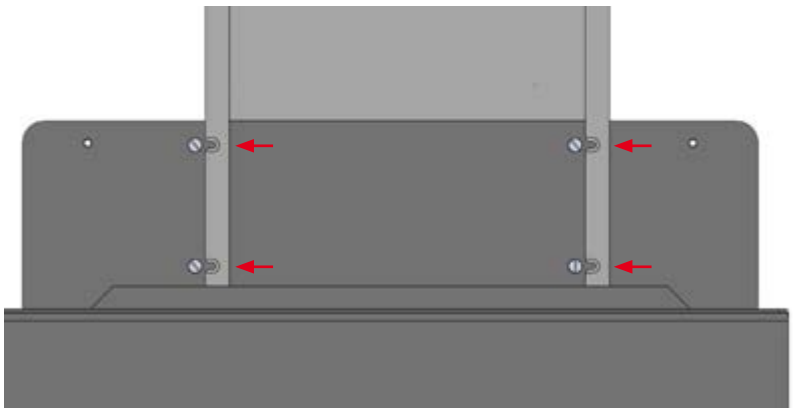

4. Den Smart 2K von oben in die Führung einsetzen und nach hinten gegen die Kontaktbuchsen schieben.

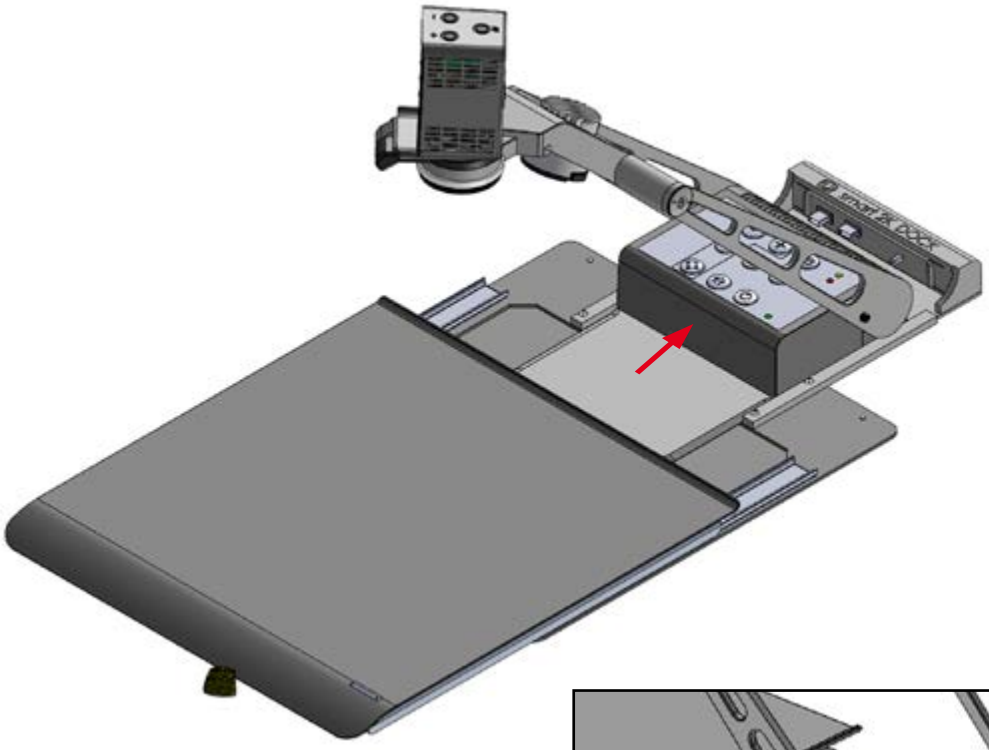

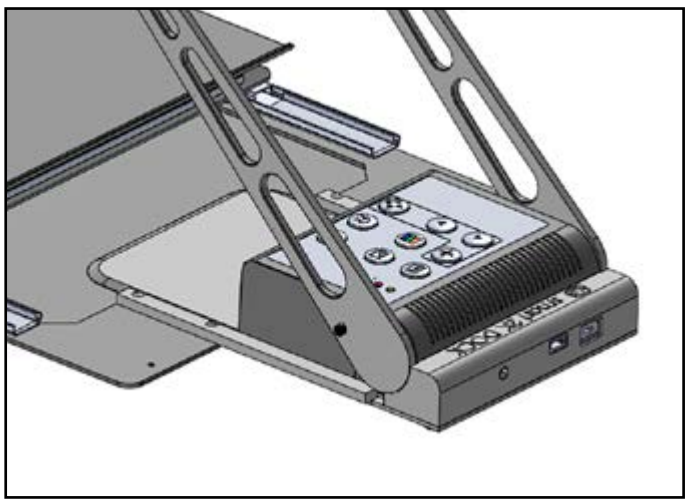

Bedienelemente Infrarot-Fernbedienung

Alle Funktionen der Kamera werden über die Fernbedienung eingestellt.

Hinweis: Die Fernbedienung arbeitet mit Infrarot - Beim Arbeiten mit der Fernbedienung ist diese immer in Richtung des Kameralesesystem zu richten.



Funktions-Tasten (im Dokumentenmodus)

Minus-Taste: Vergrößerung verringern

Pfeiltaste nach oben: AF-Modus Ein/Aus

Plus-Taste: Vergrößerung erhöhen

Pfeiltaste nach unten: Lineal Ein/Aus

Navigation im Menü

Menütaste Ein/Aus

Fokus manuell fern

Helligkeit minus

Kontrast minus bei Fehlfarben

Farbsättigung minus bei Echtfarbdarstellung

Bildbegrenzung minus bei Funktion Maske

Zeilenlineal ab

Funktions-Tasten (im Raummodus)

Minus-Taste: Vergrößerung verringern

Pfeiltaste nach oben: AF-Modus Ein/Aus

Plus-Taste: Vergrößerung erhöhen

Pfeiltaste nach unten: autom. Blendenregelung (Auto-Exposure) Ein/Aus

Umschaltung von Echtfarben auf Fehlfarben

Reset-Funktion

Fokus manuell nah

Helligkeit plus

Kontrast plus bei Fehlfarben

Farbsättigung plus bei Echtfarbdarstellung

Bildbegrenzung plus bei Funktion Maske

Zeilenlineal auf

Funktionstasten/Navigationstasten im Menü



Funktions-Taste
Im Menu: Einstellungen ändern



Funktions-Taste
Im Menu: oberen Menüpunkt auswählen



Funktions-Taste
Im Menu: Einstellungen ändern bzw. bestätigen



Funktions-Taste
Im Menu: nächster Menüpunkt auswählen



Menütaste

Durch Drücken der Taste wird das Menü ein-/ausgeschaltet.



Farbmodus

Umschaltung der Farbdarstellungen (Echtfarben und Fehlfarben pos./neg.)



Reset-Funktion

Die Taste Farbmodus für ca. 4 Sekunden gedrückt halten, bis die Reset-Funktion startet. Das System wird dann auf die Werkseinstellungen zurückgesetzt.

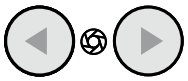

Manueller Fokus

Durch Drücken dieser Tasten regeln Sie den Fokus (Bildschärfe).

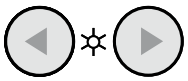

Helligkeit

Durch Drücken dieser Tasten regeln Sie die Helligkeit (Leuchtintensität) der Bilddarstellung.

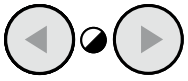

Sättigung/Kontrast

Durch Drücken dieser Tasten wird der Bildkontrast bzw. die Farbsättigung verändert.

Im Echtfarbmodus: Regelung der Farbsättigung

Im Fehlfarbmodus: Regelung des Bildkontrastes

Hinweis:
Bei eingeschalteter Linealfunktion wird mit diesen Tasten die Linealposition eingestellt.

Bei eingeschalteter Maskenfunktion wird mit diesen Tasten das Maskenfenster eingestellt.

Reinecker Vision GmbH
Zentrale

Vertrieb, Kundenberatung:
Sandwiesenstraße 19
64665 Alsbach-Hähnlein

Kundendienst:
Erlenweg 3
64665 Alsbach-Hähnlein

Tel.: 06257 93 11-0
Fax: 06257 93 11-8008

Email: info@reineckervision.de
www.reineckervision.de

Bitte wenden Sie sich bei Fragen oder einem Servicefall direkt an unser Hauptwerk in Alsbach-Hähnlein oder an eine unserer Niederlassungen.

Bei im Ausland erworbenen Produkten kontaktieren Sie im Servicefall bitte Ihren dort ansässigen Händler.

Reinecker Vision GmbH
International Contact

sales department, customer relations:
Sandwiesenstraße 19
DE-64665 Alsbach-Hähnlein

customer service:
Erlenweg 3
DE-64665 Alsbach-Hähnlein

Tel.: +49 6257 9311-0
Fax: +49 6257 9311-8230

Email: international@reineckervision.de
www.reineckervision.com

In case service is necessary, please contact your authorized distributor.

Version 1.0, Stand 03/23, FB 751-134
Änderungen und Druckfehler vorbehalten.

REINECKER