Gebrauchsanweisung

VEO UNO 24

DE



Lesen Sie unbedingt die Gebrauchsanweisung vor Inbetriebnahme – Benutzung – Wartung. Dadurch schützen Sie sich und vermeiden Schäden an Ihrem Gerät.

REINECKER

Inhalt

I. Allgemeines 4
I.I Allgemeines – gültig für VEOUNO241 5
I.II Allgemeines – gültig für VEOUNO241LV 8
II. Sicherheitsunterweisung zur Vermeidung von Schäden 9
III. Anleitung zum Bildschirmlesesystem VEO UNO 10
Lieferumfang 10
Kamera 10
Aufstellen und Zusammenklappen des Bildschirmlesesystems 10
Zusammenklappen 11
Anschluss an Stromversorgung 12
Einstellen des Monitors 12
Bedienung des Kreuztischs 13
Funktionsbeschreibung der Bedienelemente 14
Gerät ein-/ausschalten 14
Beleuchtung 14
Menüauswahl Ein/Aus 14
Bedienfeld Monitor 15
Linker Bedienknopf: 15
Farbauswahl 15
Wechsel zwischen Echtfarbe und Fehlfarbe 15
Zentraler Bedienknopf: 16
Einstellung der Vergrößerung (Zoom +/-) 16
Rechter Bedienknopf: 16
Automatische Farbsättigungsregelung 16
Helligkeit/Kontrast 16
Zeilenlineal/Zeilenabdeckung 17
Inbetriebnahme des Geräts 17
Netzbetrieb 17
Gerät einschalten 17
Beenden und Abschalten des Geräts 17
Automatisches Abspeichern der Geräteeinstellung 17
Auswechseln der Beleuchtung 17
Achtung: Hinweis zum Steckernetzgerät 17
Beschreibung der Menüfunktionen 18
Menüauswahl aufrufen 18
Einstellungen im Menü ändern 18
Erklärung der Menüdarstellung 19
Menüeinstellungen 19
IV. Fehlerdiagnose 21
V. Technische Details 21
VI. Sachmangel- und Garantiebestimmungen 22

I. Allgemeines

Wichtige Hinweise für den Betrieb von VEO UNO 24!

Lesen Sie diese Hinweise vor Gebrauch des Gerätes!

Hinweise zur elektromagnetischen Verträglichkeit (EMV)

Die opto-elektronische Sehhilfe ist geeignet für den Gebrauch in allen Einrichtungen einschließlich des Wohnbereichs und solchen, die direkt an ein öffentliches Versorgungsnetz angeschlossen sind, das auch Gebäude für Wohnzwecke versorgt.

Die opto-elektronische Sehhilfe ist für den Betrieb in der angegebenen elektromagnetischen Umgebung bestimmt. Der Kunde oder Betreiber sollte sicherstellen, dass sie in der beschriebenen Umgebung benutzt wird.

Die opto-elektronische Sehhilfe nutzt HF-Energie ausschließlich für ihre eigene Funktion. Deshalb ist die Störaussendung hochfrequenter Störgrößen sehr gering und die Möglichkeit, andere in der Nähe betriebene Geräte zu stören, unwahrscheinlich. Trotzdem sollte berücksichtigt werden, dass gemeinsamer Betrieb des Gerätes zusammen mit anderen Geräten zu Störungen des Gerätes oder anderer Geräte führen kann. Daher sollte darauf geachtet werden, dass das Gerät nicht unmittelbar neben oder auf einem anderen Gerät angeordnet werden darf.

Wenn sich eine Anordnung der opto-elektronischen Sehhilfe in unmittelbarer Nähe zu medizinischen Messgeräten nicht vermeiden lässt, muss der Anwender dieser Messgeräte darauf hingewiesen werden, dass eine Beobachtung der Geräteergebnisse notwendig ist, um den bestimmungsgemäßen Gerätegebrauch in der gewählten Anordnung zu überprüfen.

Elektronische Geräte sind empfindlich gegen elektrische Entladung und gegen hochfrequente elektromagnetische Felder.

Achtung: Um Störungen des Gerätes durch HF-Störgrößen (z.B. Mikrowellen) zu vermeiden, sollte der Anwender einen Mindestabstand zu tragbaren und mobilen HF-Telekommunikationsgeräten von einem Meter einhalten.

Siehe auch Kapitel: „Sicherheitshinweise“ auf Seite 6 oder auf Seite 8.

Gebrauchsanweisung

Die Gebrauchsanweisung ist ein wichtiges Dokument und als solches sorgfältig aufzubewahren.

Produktbeschreibung

VEO UNO ist ein opto-elektronisches Bildschirmlesesystem zum Vergrößern von Text- und Bildvorlagen für die professionelle und dauerhafte private Anwendung. Die Bildvorlagen werden mittels der integrierten Kamera aufgenommen und auf dem Monitor dargestellt.

- Das Bildschirmlesesystem überzeugt durch gestochen scharfe, hochauflösende Bilder und hohe Nutzerfreundlichkeit.
- Die FullHD Kamera vergrößert Geschriebenes bei bester Bildqualität, minimalem Bildrauschen und reduzierter Reflexion glänzender Oberflächen.
- Der hochauflösende LED-Flachbildmonitor ist stufenlos verstellbar und kann mühelos in die gewünschte Position gebracht werden.
- Die kompakte Bauweise und der Klappmechanismus sorgen dafür, dass Sie bei Bedarf mühelos transportieren sowie auf- und abbauen können.
- Der verbaute Kreuztisch steigert den Nutzungskomfort erheblich.

Gerätereinigung

- Vor dem Reinigen ist das Gerät von der Stromversorgung zu trennen.
- Gerät mit mildem Haushaltsreiniger und Mikrofasertuch reinigen.
- Es dürfen keinerlei Flüssigkeiten in das Gerät gelangen.

Besondere Hinweise zu Transport und Lagerung

Dieses Gerät darf aus sicherheitstechnischen Gründen nur in der vorgesehenen Originalverpackung verschickt werden. Die Lagerung darf nur in geschlossenen und trockenen Räumen in der Originalverpackung erfolgen. Folgende Lager- und Transportbedingungen sind einzuhalten:

- Luftdruck 700 bis 1000 hPa
- Temperaturbereich +5° bis +50° C
- Relative Luftfeuchtigkeit 30% bis 80%

Wichtiger Hinweis zum Lesen, Einlesen und Wiedergeben von Medikamenten-Beipackzetteln

Dosierungs- und Mengenangaben aus Medikamenten-Beipackzetteln, die vom Bildschirm abgelesen bzw. wenn diese Funktion im Gerätetyp vorhanden, mit einer Vorlesefunktion eingelesen und wiedergegeben werden, müssen immer unabhängig überprüft und bestätigt werden! Fragen Sie bei der Dosierung von Medikamenten immer Ihren Arzt oder Apotheker oder eine Person Ihres Vertrauens!

Stromversorgung

Für die Stromversorgung dürfen nur Original-Netzgeräte und Netzkabel der Firma Reinecker Vision GmbH verwendet werden.

Warnhinweis: Eine Verwendung anderer Zubehörteile kann zu erhöhter Emission und/oder zu reduzierter Immunität führen, sowie zu Schäden am Produkt.

I.I Allgemeines – gültig für VEOUNO241

Die Artikelnummer Ihres Gerätes entnehmen Sie dem Typenschild auf dem Gerät bzw. der Verpackung.

Zweckbestimmung

Das opto-elektronische Bildschirmlesesystem ist ein Medizinprodukt zum Vergrößern von Text- und Bildvorlagen. Stark sehbehinderte Menschen kompensieren damit ihre Sehbeeinträchtigung.

Medizinprodukt

Das Gerät ist ein Medizinprodukt der Risikoklasse I und entspricht der Richtlinie 2017/745/EU, Anhang VIII, Regel 13. Bei Einsatz des Gerätes außerhalb der EU-Mitgliedsstaaten sind die jeweiligen landesspezifischen Richtlinien zu beachten.

Konformitätserklärung, CE-Kennzeichnung

CE Sie können eine Kopie der Konformitätserklärung in Schriftform bei Reinecker Vision GmbH, Sandwiesenstr. 19, 64665 Alsbach-Hähnlein anfordern oder einsehen unter: www.reineckervision.de/eu-doc

Weiterentwicklung und Lebensdauer der Produkte

Die Medizinprodukte-Richtlinie schreibt vor, dass der Hersteller eines Medizinproduktes einen Zeitraum festlegen muss, der den so genannten sicheren Betrieb beschreibt. Wir erfüllen damit eine gesetzliche Vorgabe und legen aus formellen Gründen einen Zeitraum von drei Jahren ab Kaufdatum fest.

Hinweis:
Der genannte Zeitraum hat keinen Bezug zu der tatsächlich möglichen Nutzungs- bzw. maximalen Betriebszeit der Geräte beim Anwender. Er ist in diesem Fall vielmehr der Zeitraum nach dem die Weiterentwicklung der Geräte nach unseren heutigen Erfahrungen so weit fortgeschritten ist, dass die Geräte als technisch überholt gelten und evtl. eine Neubeschaffung angeraten werden könnte.

Kombination mit anderen Medizinprodukten

Sollte der Betreiber/Anwender dieses Gerät in Verbindung mit anderen Medizinprodukten betreiben wollen die der Lebenserhaltung dienen, ist es ratsam, sich mit der Firma Reinecker Vision GmbH oder einem ihrer Vertriebspartner in Verbindung zu setzen.

Sicherheitshinweis

Das Gerät darf nur in geschlossenen und trockenen Räumen aufgestellt und betrieben werden. In medizinischer Umgebung darf dieses Gerät nicht mit anderen Geräten, die der Lebenserhaltung dienen, am gleichen Stromkreis angeschlossen werden. Das Gerät darf nicht in der Patientenumgebung betrieben werden.

Das Gerät ist nicht für den Betrieb in explosionsgefährdeten Bereichen bestimmt.

Das Gerät darf nur an einem dem Stand der Technik entsprechenden Stromkreis angeschlossen werden.

Vorsichtsmaßnahmen bei Änderung der Leistung des Produkts

Sollten sich die technischen Merkmale des Gerätes ändern (Ausfall, Fehlfunktion etc.), ist das Gerät auszuschalten und der Netzstecker zu ziehen. **Das Gerät ist in diesem Zustand nicht wieder in Betrieb zu nehmen.** Informieren Sie sofort das Reinecker Vision GmbH Service-Center oder eines unserer Partnerunternehmen.

Wiedereinsatz/Installation und Wartung

Das Gerät darf nur von Reinecker Vision GmbH oder einem autorisierten Unternehmen technisch überholt, repariert und aufbereitet werden. Ein Wiedereinsatz darf nur nach sicherheitstechnischer Kontrolle, gründlicher Reinigung und Desinfektion erfolgen.

Umweltfreundliche Entsorgung (Richtlinie 2012/19/EU; ElektroG3)



MD

Einer nachhaltigen Wiederverwendung und dem fachgerechten Recycling von Elektro- und Elektronikgeräten, wird im Rahmen des Ressourcen- und Umweltschutzes immer mehr Bedeutung beigemessen. Durch die gesetzlichen Rahmenbedingungen der erweiterten Elektro-Altgeräte-Richtlinie (ElektroG3) sind wir als Hersteller in der Verantwortung Sie darüber zu informieren, dass wir für alle von uns produzierten und auf den Markt gebrachten Elektro- und Elektronikgeräte den gesamten Produktlebenszyklus abdecken. Infolgedessen verpflichten wir uns bei Wegfall der Notwendigkeit von uns in Verkehr gebrachte Geräte und Systeme kostenfrei zurückzunehmen. In der Regel erfolgt ein Abholauftrag bei Wegfall der Notwendigkeit durch ihren Kostenträger (Kranken-, Gesundheits-, Ersatzkasse etc.) bzw. auch direkt durch Sie als Anwender des Medizinprodukts. Sollte ihr Lese-, Vorlesesystem über eine Speicherfunktion verfügen, bitten wir Sie aus datenschutzrechtlichen Gründen gespeicherte Bilder, Daten, Dokumente etc. vor der Abholung durch uns zu löschen.

Liste der verwendeten Symbole

	Hersteller	REF	Katalognummer
#	Modellnummer		Achtung
SN	Seriennummer	UDI	eindeutige Produktidentifizierung
MD	Medizinprodukt		Temperaturbegrenzung
	Gebrauchsanweisung beachten		

I.II Allgemeines – gültig für VEOUNO241LV

Die Artikelnummer Ihres Gerätes entnehmen Sie dem Typenschild auf dem Gerät bzw. der Verpackung.

Zweckbestimmung

Das opto-elektronische Bildschirmlesesystem VEO ist ein System zum Vergrößern von Text- und Bildvorlagen.

Konformitätserklärung (DoC), CE-Kennzeichnung

CE

Sie können eine Kopie der Konformitätserklärung in Schriftform bei Reinecker Vision GmbH, Sandwiesenstr. 19, 64665 Alsbach-Hähnlein anfordern oder einsehen unter: www.reineckervision.de/int-doc

Sicherheitshinweis

Das Gerät darf nur in geschlossenen und trockenen Räumen aufgestellt und betrieben werden. Das Gerät ist nicht für den Betrieb in explosionsgefährdeten Bereichen bestimmt. Das Gerät darf nur an einem dem Stand der Technik entsprechenden Stromkreis angeschlossen werden.

Reparatur und Wartung

Das Gerät darf nur von Reinecker Vision GmbH oder einem autorisierten Fachhändler technisch gewartet und repariert werden.

Umweltfreundliche Entsorgung



Das Gerät enthält elektronische Komponenten.

Um Umweltschäden zu vermeiden sind die jeweils landesspezifischen Gesetze und Vorgaben zur Entsorgung des Gerätes zu beachten.

II. Sicherheitsunterweisung zur Vermeidung von Schäden

Folgende Hinweise dienen Ihrer persönlichen- und der Betriebssicherheit:

1. Stecken Sie das Netzteil bzw. Netzkabel nicht in eine defekte Steckdose, dies könnte einen elektrischen Schlag oder Feuer verursachen.
2. Stecken Sie das Netzteil bzw. Netzkabel nicht mit nassen Händen in eine Steckdose.
3. Verwenden Sie nur das mitgelieferte Netzteil bzw. Netzkabel. Andere Zubehörteile könnten Schäden am Gerät verursachen.
4. Schützen Sie das Gerät vor direkter Sonneneinstrahlung, diese könnten Bildstörungen verursachen.
5. Nutzen Sie das Gerät nur im Temperaturbereich von +5 °C bis +40 °C.
6. Es dürfen keine Flüssigkeiten in das Gerät gelangen. Verwenden Sie das Gerät nur in trockener Umgebung.
7. Das Gerät darf nicht in der Umgebung von medizinischen Apparaten verwendet werden (Patientenumgebung).
8. Drücken oder streifen Sie nicht mit Gegenständen über den Bildschirm. Bitte nicht auf dem Gerät aufstützen und stellen Sie keine schweren Gegenstände auf dem Gerät ab. Dadurch kann das Gerät beschädigt werden.
9. Versuchen Sie nicht das Gerät selbst zu reparieren oder es zu zerlegen. Das würde den Garantieanspruch aufheben. Sofern notwendig, stellen Sie Kontakt zum Lieferanten des Gerätes her.
10. Bevor Sie das Gerät reinigen, schalten Sie das Gerät immer aus und ziehen den Netzstecker. Verwenden Sie zur Reinigung ausschließlich ein weiches, angefeuchtetes Tuch und milden Haushaltsreiniger. Verwenden Sie keine alkoholhaltigen oder scharfen Reinigungsmittel.

III. Anleitung zum Bildschirmlesesystem VEO UNO

Lieferumfang

- Bildschirmlesesystem VEO UNO
- LED-Flachbildmonitor 24"-Klasse (ca. 61,5 cm)
- Steckernetzgerät USB-C PD 65 W
- Adapterkabel (länderspezifisch)
- Gebrauchsanweisung / Service Information

Kamera

FullHD Kamera mit digitalem Zoom und Komfort-Autofokus

- Vergrößerung:
  24"-Klasse mit Kreuztisch: ca. 1,8 bis 43fach;
  weitere Vergrößerungsbereiche sind im Menü einstellbar
- LVHD - Technologie: kontrastreiches, flimmerfreies Bild in FullHD Qualität.
  Die optimal bildaufbereitende Technologie minimiert das „Nachziehen“ des Bildes und garantiert somit ein störungsfreies Bild in allen Vergrößerungsstufen.

Aufstellen und Zusammenklappen des Bildschirmlesesystems

Das Gerät ist vorsichtig aus der Verpackung zu nehmen und auf einem stabilen Untergrund mit ausreichender Fläche aufzustellen.

Hierzu eignen sich die höhenverstellbaren Untergestelle der Firma Reinecker Vision GmbH.

Bildschirmlesesystem entsprechend den dargestellten Schritten aufbauen:

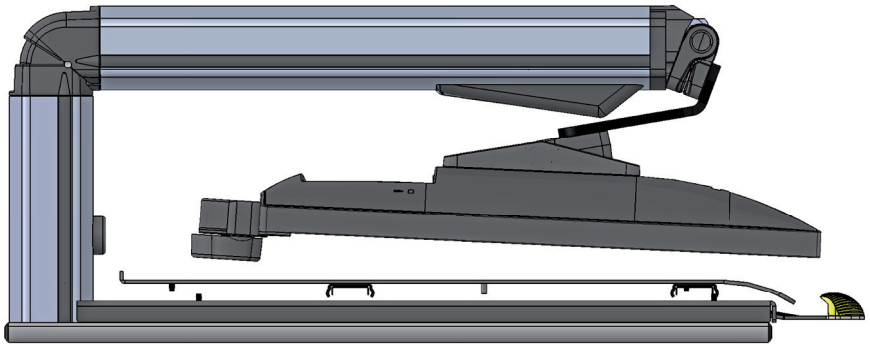

- Zusammengeklappter VEO UNO in Transportstellung.

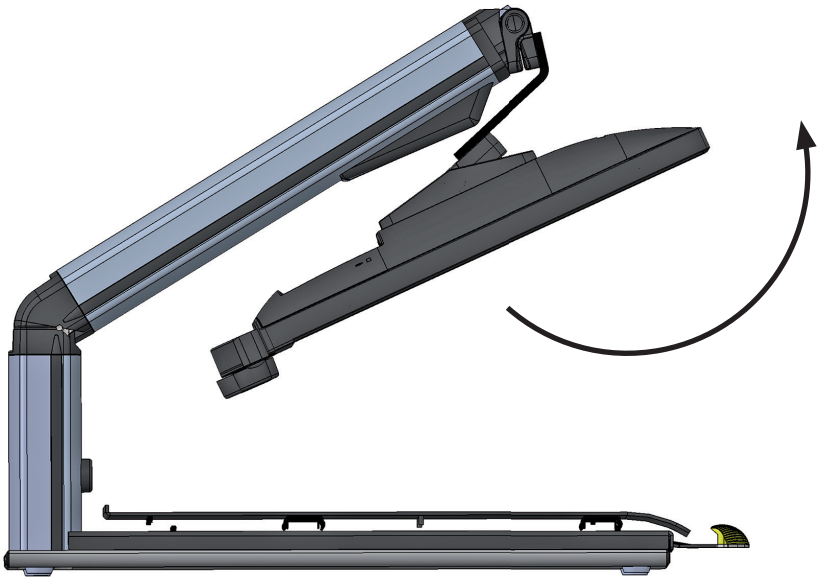

- Kamerastativ aufrichten, bis der Arm vollständig einrastet. Monitor nach oben schwenken.

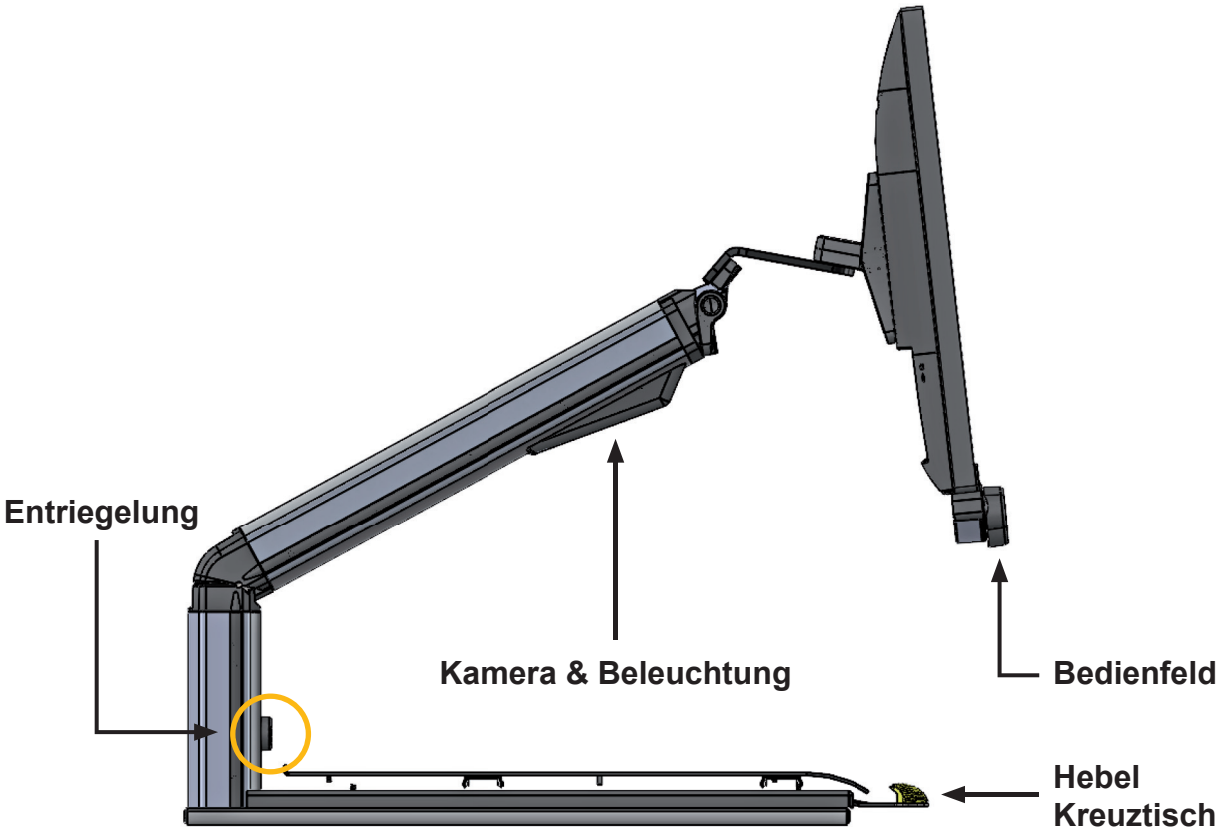

Zusammenklappen:

- **Monitor in Transportstellung bringen:** Klappen Sie den Monitor nach unten, bis er parallel zum Arm steht.
- **Entriegelungsknopf gedrückt halten:** Der Knopf befindet sich am Gelenk des Monitorarms.
- **Arm gleichzeitig leicht anheben:** Während Sie den Knopf gedrückt halten, heben Sie den Arm ein kleines Stück nach oben an. Das nimmt die Spannung von der Arretierung, sodass sie sich löst.
- **Arm nach unten klappen:** Sobald die Arretierung gelöst ist, können Sie den Arm nach unten in die Transportstellung führen.

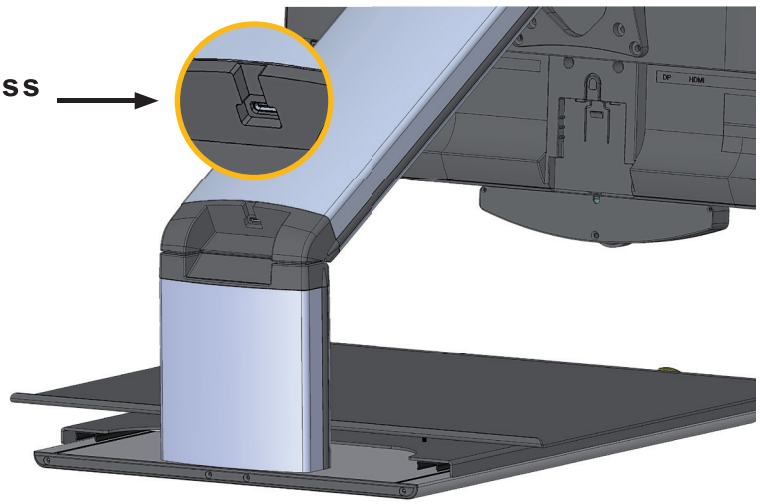

Anschluss an Stromversorgung

Das beiliegende Steckernetzgerät an eine externe Stromversorgung anschließen und den Stecker mit der USB-C-Buchse verbinden.

Achtung:
Das mitgelieferte Steckernetzgerät ist ausschließlich für den Betrieb des Gerätes vorgesehen. Verwenden Sie hier kein anderes Steckernetzgerät oder Kabel.

Das Gerät ist nun betriebsbereit.

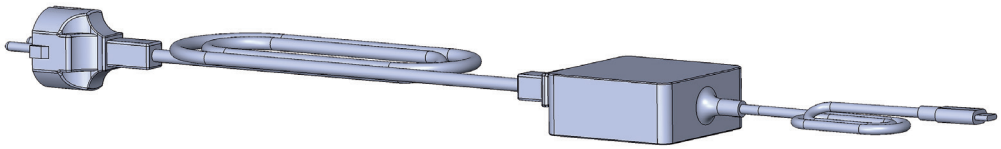

Einstellen des Monitors

Aufgrund der Bildschirmtechnik veränder sich Kontrast und Helligkeit je nach Betrachtungswinkel.

Der hochflexible Monitorarm ermöglicht dem Benutzer, den Monitor in Höhe und Neigung entsprechend der Sitzposition anzupassen.

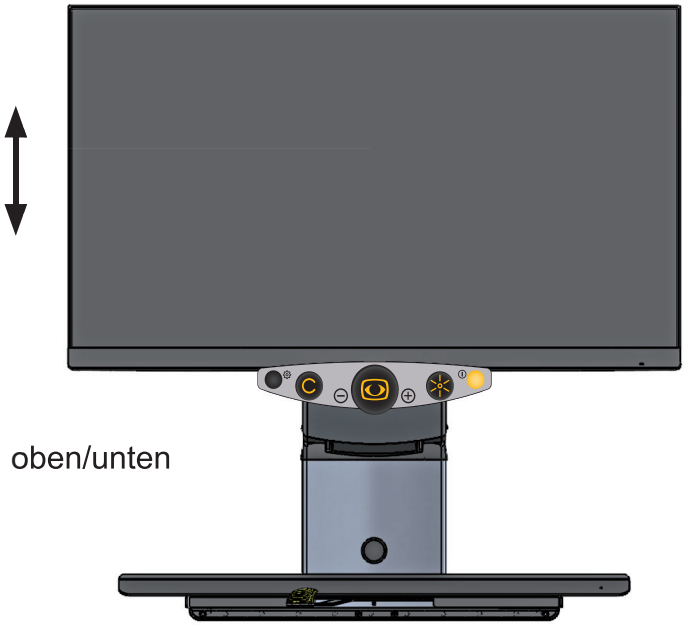

- Monitor nach oben/unten schwenkbar.

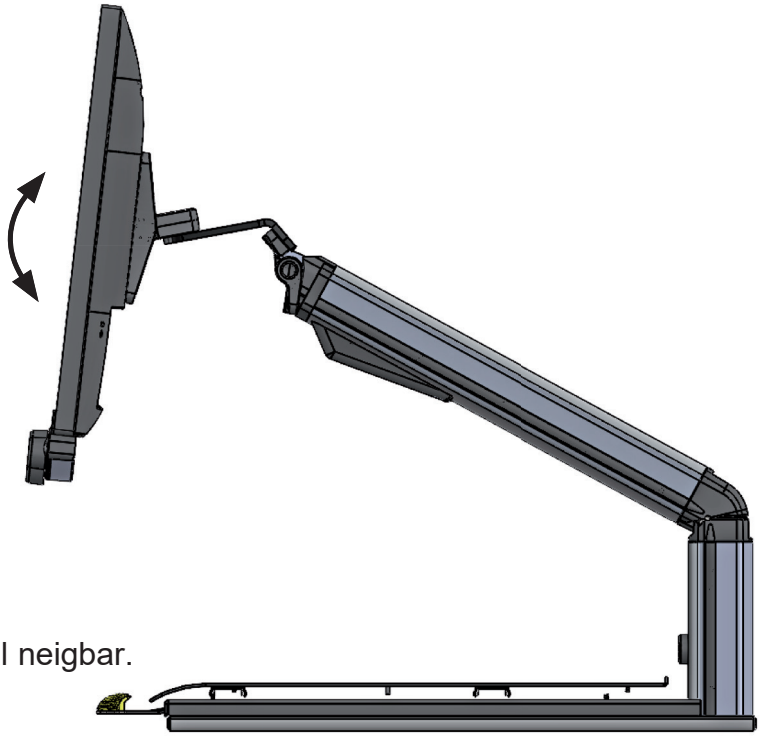

- Monitor vertikal neigbar.

Bedienung des Kreuztischs

Der Kreuztisch ist mit einer kontinuierlich verstellbaren Feststellbremse ausgestattet. Der gelbe Feststellhebel kann stufenlos von Null bis Maximum verändert werden und beeinflusst die Bremskraft der x-Achse und y-Achse. Dies funktioniert, indem Sie den Hebel langsam von links nach rechts schieben. Links ist der Kreuztisch in der x- und y-Achse beweglich. Führt man den Hebel weiter in die Mitte so wird die y-Achse fixiert. Rechts ist der Kreuztisch in beide Richtungen fixiert, x- und y-Achse.

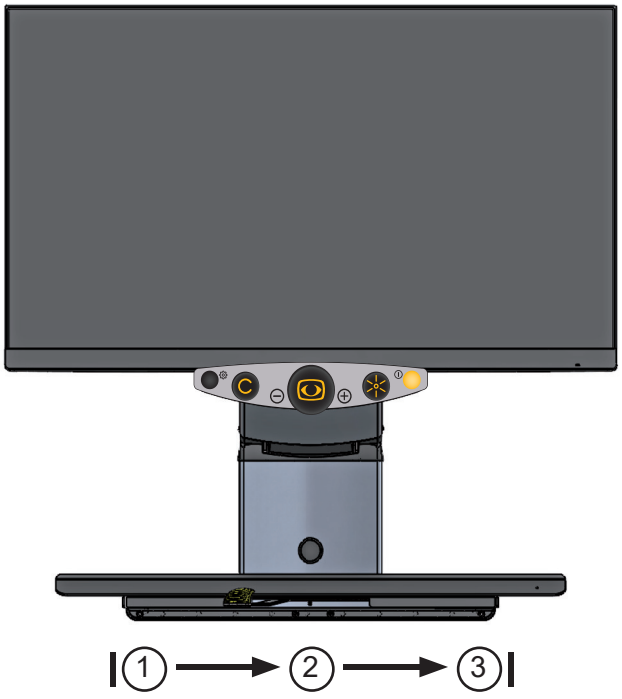

1. Links: Frei beweglich in x- und y-Achse
2. Von links in die Mitte: Die y-Achse ist fixiert
3. Von der Mitte nach rechts: x- und y-Achse sind fixiert

Funktionsbeschreibung der Bedienelemente

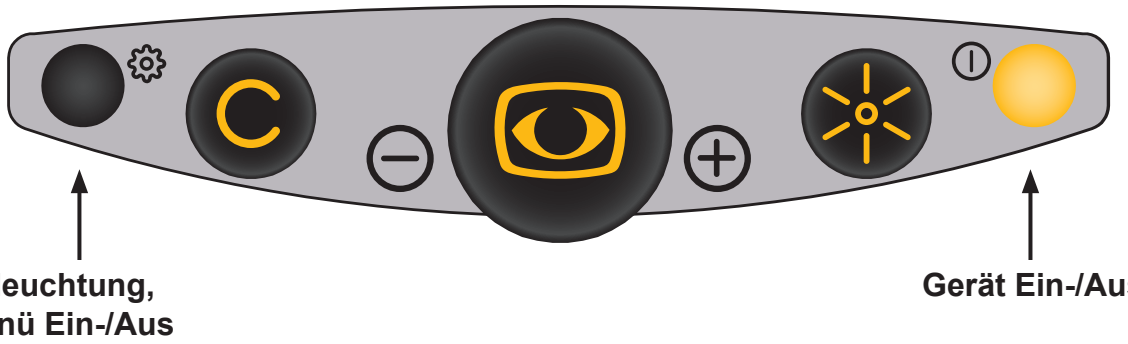

Beleuchtung,
Menü Ein-/Aus

Gerät Ein-/Aus

Gerät ein-/ausschalten

Über die gelbe Taste wird das Gerät ein- oder ausgeschaltet:

1. Kurz drücken: Gerät einschalten

2. Taste ca. 2 Sekunden gedrückt halten: Gerät ausschalten

Beleuchtung

Über die schwarze Taste können Sie die Lichtstärke in drei Stufen einstellen:

Ein ▶ 50 % ▶ Aus

Die zuletzt eingestellte Helligkeit bleibt beim Ausschalten erhalten.
Ändern sich die Lichtverhältnisse, zum Beispiel durch Sonnenlicht, kann es hilfreich sein, die Beleuchtung am Gerät zu dimmen oder auszuschalten.

Menüauswahl Ein/Aus

Die schwarze Taste für ca. 3 Sek. gedrückt halten, bis das interne Menü auf dem Bildschirm erscheint. Um das Menü zu verlassen, die schwarze Taste erneut für ca. 3 Sek. gedrückt halten.

Bedienfeld Monitor

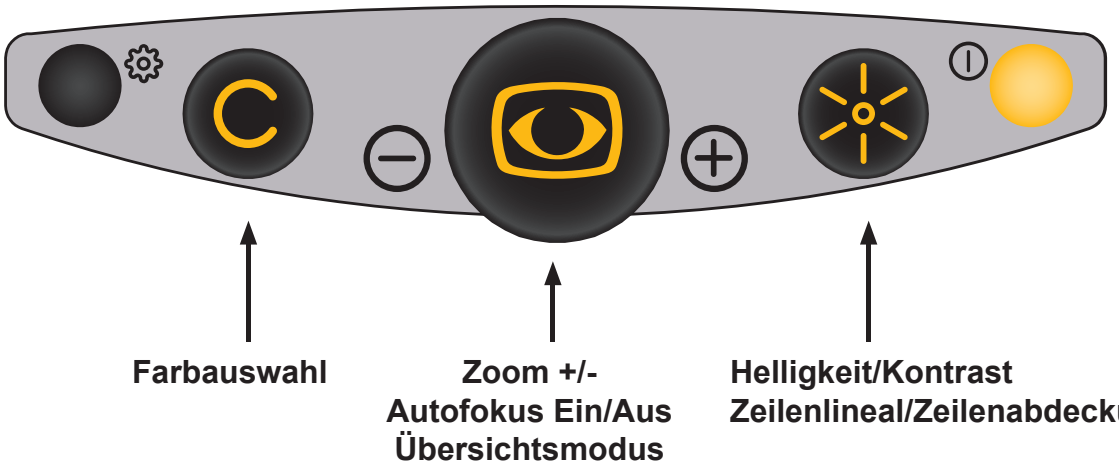

Linker Bedienknopf:

Farbauswahl

Der Endlos-Drehknopf kann nach rechts oder nach links gedreht werden und wechselt fortlaufend die Position (1-6) der Bildschirmfarbe:



Position 1: Echtfarben
Position 2: schwarze Schrift, weißer Hintergrund
Position 3: weiße Schrift, schwarzer Hintergrund
Position 4: grüne Schrift, schwarzer Hintergrund
Position 5: gelbe Schrift, schwarzer Hintergrund
Position 6: gelbe Schrift, blauer Hintergrund

Hinweis:
Die oben dargestellten Farbkombinationen entsprechen der Werkseinstellung, über das Menü können einzelne Farbkombinationen abgeschaltet oder selbst definiert werden.

Wechsel zwischen Echtfarbe und Fehlfarbe

Durch Drücken des Drehknopfes kann direkt zwischen der ausgewählten Farbkombination und Echtfarben gewechselt werden.

Zentraler Bedienknopf:

Einstellung der Vergrößerung (Zoom +/-)



Mit dem zentralen Endlos-Drehknopf kann die Vergrößerung stufenlos von Minimum bis Maximum verändert werden (nach links und rechts drehbar).

Die zuletzt gewählte Vergrößerungsstufe ist beim Wiedereinschalten des Gerätes noch gespeichert und aktiv.

Übersichtsmodus

Wenn Sie mit einer großen Vergrößerung arbeiten und nicht mehr wissen, welchen Bereich der Lesevorlage Sie vergrößert haben, verschafft Ihnen diese Funktion einen Überblick über die Position des vergrößerten Bereichs.

Halten Sie bei einer starken Vergrößerung den zentralen Bedienknopf für ca 2 Sek. gedrückt, bis der Übersichtsmodus startet und das Bild auf dem Monitor verkleinert wird. Das Fadenkreuz in der Mitte des Bildes dient zur Übersicht, welcher Bereich des Bildes aktuell vergrößert ist.

Lassen Sie den Bedienknopf los, wird die ursprünglich gewählte Vergrößerung wieder angezeigt.

Rechter Bedienknopf:

Automatische Farbsättigungsregelung

Die Elektronik regelt die Farbsättigung automatisch nach und stellt somit sicher, dass die Farben vorlagengetreu dargestellt werden. Der Regelbereich für die Farbsättigung ist auch über das Menü einstellbar.

Helligkeit/Kontrast



Der rechte Endlos-Drehknopf regelt gemeinsam Helligkeit und Kontrast, dadurch verändern sich helle wie dunkle Bildzonen gleichermaßen (nach links und rechts drehbar).

nach links drehen: Geringer Kontrast, geringe Helligkeit.
nach rechts drehen: Maximaler Kontrast, maximale Helligkeit.

Zeilenlineal/Zeilenabdeckung



Durch Drücken des Drehkopfes wird die horizontale Funktion Zeilenlineal/Zeilenabdeckung aktiviert.

Durch erneutes Drücken des Drehkopfes wird die vertikale Funktion Zeilenlineal/Zeilenabdeckung aktiviert.

Der Bedienknopf kann endlos von links nach rechts gedreht werden und schaltet nahtlos zwischen Zeilenlineal/Zeilenabdeckung um.

Durch erneutes Drücken des Drehkopfes wird die Funktion Zeilenlineal/Zeilenabdeckung deaktiviert.

Inbetriebnahme des Geräts

Netzbetrieb

Für den Netzbetrieb stellen Sie sicher, dass das beigefügte Netzgerät am Stromnetz und an der USB-C-Buchse des Bildschirmlesesystems angeschlossen ist.

Gerät einschalten

Drücken Sie die gelbe Taste am Bedienteil kurz, um das Gerät einzuschalten.

Wenn das Gerät eingeschaltet und der Lesetisch beleuchtet ist, können Sie eine Vorlage oder einen Gegenstand auf den Tisch legen.

Individuell können sämtliche Einstellungsmöglichkeiten wie z.B. Zoom, Farben oder Helligkeit angepasst werden.

Beenden und Abschalten des Geräts

Drücken Sie die gelbe Taste am Bedienteil für ca. 2 Sekunden, um das Gerät abzuschalten.

Automatisches Abspeichern der Geräteeinstellung

Alle zuletzt verwendeten Geräteeinstellungen sind beim Wiedereinschalten aktiv.

Auswechseln der Beleuchtung

Das Gerät ist mit einer leistungsfähigen LED-Beleuchtung ausgestattet. Sollte ein Auswechseln der Beleuchtung erforderlich sein, so ist dies durch einen autorisierten Fachmann oder vom Kundendienst der Firma Reinecker Vision GmbH durchzuführen.

Achtung: Hinweis zum Steckernetzgerät

Verwenden Sie für den Betrieb des VEO UNO immer das zum Lieferumfang gehörende Steckernetzgerät!

Beschreibung der Menüfunktionen

Menüauswahl aufrufen



Die schwarze Taste für ca. 3 Sek. gedrückt halten, bis das Hauptmenü auf dem Bildschirm erscheint.

Hauptmenü	
Farbsättigung	+50
Sprache	Deutsch
AF Modus	auto
Min. Vergrößerung	Standard
Max. Vergrößerung	Standard
Netzfrequenz	50Hz
Monitor Helligkeit	80%
Reset auf Werkseinstellung	
Erweiterte Einstellungen	
Beenden	

Einstellungen im Menü ändern



Im Menü nach oben/unten navigieren
Auswahl durch Drehen des Bedienknopfes auswählen (nach links/rechts endlos drehbar).

Auswahl im Menü aufrufen
Auswahl durch Drücken des Bedienknopfes aufrufen.

Auswahl im Menü ändern
Bedienknopf drehen, um die Einstellung zu ändern.

Auswahl im Menü bestätigen und speichern
Bedienknopf drücken, um die Einstellung zu speichern.

Hauptmenü verlassen
Mit dem Bedienknopf auf „Beenden“ navigieren, um das Menü durch Drücken des Bedienknopfes zu verlassen.

Oder die schwarze Taste für ca. 3 Sekunden gedrückt halten, um das Menü zu beenden.

Erklärung der Menüdarstellung

Die folgende Übersicht zeigt im Einzelnen den Aufbau des Menüs.

Hauptmenü	← Menüebene 1
Erweiterte Einstellungen	← Menüebene 2
Farbkombi. Einstellungen	← Menüebene 3
Benutzerfarben	← Menüebene 4
Funktion	**Einstellbereich** | Erläuterung

Menüeinstellungen

Sprache	**Englisch** | **Deutsch** | **Französisch** | **Schwedisch** | **Italienisch** | **Norwegisch** | **Japanisch**
AF Modus	**auto** | **manuell** (per Tastendruck)
Min. Vergrößerung	**niedrig**[1] | **Standard**
Max. Vergrößerung	**niedrig**[1] | **Standard** | **hoch**[1]
Netzfrequenz	**50Hz** | **60Hz**
Monitor Helligkeit	**100%** | **75%** | **50%** | **25%**
Reset auf Werkseinstellung	Bedienknopf „Zoom +/-“ drücken, um die Werkseinstellung wiederherzustellen
Erweiterte Einstellungen	*(siehe Übersicht)*

Übersicht:	**Erweiterte Einstellungen**
	Farbkombi. Einstellung...
	Farbe Lineal
	Maskentransparenz
	Text-Einblendung (für Übersichtsmodus)
	Benutzer Einstellung speichern
	Benutzer Einstellung wiederherst.
	Werkseinstellung ändern...
	Zurück

[1]Vergrößerung	niedrig	Standard	hoch
24"-Klasse mit Kreuztisch	1,8fach	3,1-43fach	105fach

Hauptmenü	
Erweiterte Einstellungen	
Farbkombi. Einstellungen...	
Farbkombination 1-6	
Modus	**Deaktivieren** | **Echtfarbe** | **Graustufen** | **Fehlfarbe**
Vordergrund	**Schwarz** | **Rot** | **Grün** | **Blau** | **Gelb** | **Magenta** | **Türkis** | **Weiß** | **Benutzer 1** | **Benutzer 2**
Hintergrund	**Schwarz** | **Rot** | **Grün** | **Blau** | **Gelb** | **Magenta** | **Türkis** | **Weiß** | **Benutzer 1** | **Benutzer 2**
Vorder-/Hintergr. wechseln	Bedienknopf „Zoom +/-“ drücken, um die Ansicht zu wechseln
Zurück	

Hauptmenü	
Erweiterte Einstellungen	
Farbkombi. Einstellungen	
Benutzerfarben	
Benutzerfarbe 1 - Rot	**Regelbereich von 0 bis 31**
Benutzerfarbe 1 - Grün	**Regelbereich von 0 bis 31**
Benutzerfarbe 1 - Blau	**Regelbereich von 0 bis 31**
Benutzerfarbe 2 - Rot	**Regelbereich von 0 bis 31**
Benutzerfarbe 2 - Grün	**Regelbereich von 0 bis 31**
Benutzerfarbe 2 - Blau	**Regelbereich von 0 bis 31**
Zurück	

Hauptmenü	
Lineal/Maske Einstellung	
Farbe Lineal	
Rot	**Regelbereich von 0 bis 31**
Grün	**Regelbereich von 0 bis 31**
Blau	**Regelbereich von 0 bis 31**
Zurück	

Hauptmenü	
Erweiterte Einstellungen	
Maskentransparenz	**50%** | **25%** | **0%**
Text-Einblendung (für Übersichtsmodus)	**Ein** | **Aus**
Benutzer Einst. speichern	Bedienknopf „Zoom +/-“ drücken, um die Benutzer- Einstellung zu speichern
Benutzer Einst. wiederherstellen	Bedienknopf „Zoom +/-“ drücken, um die Benutzer-Einstellung wiederherzustellen
Werkseinstellung ändern...	Zugriff - nur durch autorisierte Servicetechniker
Zurück	

IV. Fehlerdiagnose

Problem	Lösung
Keine Bildwiedergabe	Überprüfen Sie den Netzanschluss, die Kabelverbindung zum Monitor bzw. PC und ob die relevanten Systeme eingeschaltet bzw. aktiv sind.
Bild dunkel	Überprüfen Sie die Helligkeits- und Kontrast-Einstellungen der Kamera.
Echtfarbe wird nicht richtig dargestellt	Überprüfen Sie die Vorlage, Farbmodus-Einstellung, Helligkeit, Farbsättigung und Kamerabeleuchtung.

V. Technische Details

VEO UNO	LED Flachbildmonitor	Gewicht ca. 10,5 kg
Monitor der 24" Klasse	24" Klasse | ca. 61,5 cm (1920 x 1080 Pixel) höhenverstellbar, vertikal neigbar	Maße (B x H x T) aufgebaut ca. 54 x 60 x 49 cm Maße (B x H x T) zusammengeklappt ca. 54 x 22 x 46 cm
Farbmodus	Echtfarben, voreingestellte und benutzerdefinierte Fehlfarbmodi	
Autofokus	abschaltbar	

VI. Sachmangel- und Garantiebestimmungen

1. Die Sachmangelhaftung beträgt 24 Monate (Haftungsdauer nur gültig innerhalb der EU) und beginnt mit der Übergabe. Der Zeitpunkt der Übergabe ist durch Unterschrift auf dem Lieferschein bzw. durch die in der Gebrauchsanweisung eingetragenen Daten bestätigt.

2. Die bei einer Reparatur oder Nachbesserung ausgetauschten Teile gehen in das Eigentum der Reinecker Vision GmbH über.

3. Die Garantie- und Sachmangelhaftung umfasst nicht solche Schäden, die durch unsachgemäße Behandlung oder durch Nichtbeachtung der Gebrauchsanweisung entstehen.

4. Eingriffe durch nicht von Reinecker Vision GmbH bevollmächtigte Personen lassen den Garantieanspruch und den Gewährleistungsanspruch erlöschen, sofern der Schaden in ursächlichem Zusammenhang mit dem Eingriff steht.

5. Die Sachmangelhaftung umfasst keine Leuchtmittel, die der Beleuchtung der Lesegutauflage dienen und sonstige Verschleißteile wie z.B. Akkus.

6. Bei einer Reparatur oder Nachbesserung muss das Gerät im Originalkarton an das Herstellerwerk nach Alsbach-Hähnlein geschickt werden.
   Porto-, Verpackungs- und Versicherungskosten werden nicht übernommen.

Servicenummer: 06257 93110

Es gelten unsere Allgemeinen Geschäftsbedingungen.

Ihre Vertretung:

Typ:	**VEOUNO241, VEOUNO241LV**
Serien-Nr.:	
Hersteller:	Reinecker Vision GmbH
Endkontrolle:	
Stromanschluss:	100 VAC – 240 VAC 50-60 Hz
Über Steckernetzgerät:	USB-C PD - 20V DC/3,25A
Leistungsaufnahme:	max. 35 Watt

Hersteller

Reinecker Vision GmbH
Zentrale

Vertrieb, Kundenberatung:
Sandwiesenstraße 19
64665 Alsbach-Hähnlein

Kundendienst:
Erlenweg 3
64665 Alsbach-Hähnlein

Tel.: 06257 93 11-0
Fax: 06257 93 11-8008

Email: info@reineckervision.de
www.reineckervision.de

SRN: DE-MF-000025998

Bitte wenden Sie sich bei Fragen oder einem Servicefall direkt an unser Hauptwerk in Alsbach-Hähnlein.

Bei im Ausland erworbenen Produkten kontaktieren Sie im Servicefall bitte Ihren dort ansässigen Händler.

Manufacturer

Reinecker Vision GmbH
International Contact

sales department, customer relations:
Sandwiesenstraße 19
DE-64665 Alsbach-Hähnlein

customer service:
Erlenweg 3
DE-64665 Alsbach-Hähnlein

Tel.: +49 6257 9311-0
Fax: +49 6257 9311-8230

Email: international@reineckervision.de
www.reineckervision.com

SRN: DE-MF-000025998

In case service is necessary, please contact your authorized distributor.

Version 2.1, Stand 09/26, Art.-Nr. 00020592
Änderungen und Druckfehler vorbehalten.

REINECKER