Gebrauchsanweisung

MANO EDU

DE



Lesen Sie unbedingt die Gebrauchsanweisung vor Inbetriebnahme – Benutzung – Wartung. Dadurch schützen Sie sich und vermeiden Schäden an Ihrem Gerät.

REINECKER

Inhalt

I. Allgemeines 5
I.I Allgemeines – gültig für MANOEDU1 7
I.II Allgemeines – gültig für MANOEDU1LV 9
II. Sicherheitsunterweisung zur Vermeidung von Schäden 10
III. Anleitung 11
Lieferumfang 11
Zubehör (optional) 11
Inbetriebnahme 11
Aufladen der Batterie 11
Betriebsanzeige 11
MANO EDU aufstellen 12
MANO EDU aufklappen 12
Ausklappen der Raumkamera 13
Anbringen des Blendschutzes 13
Beschreibung der Bedienelemente 14
Bedienung 15
Ein-/Ausschalten 15
Vergrößerung 15
Ganzseitiges Lesen (DIN A4) 16
Farbmodus 16
Orientierungshilfen im vergrößerten Bild 17
Bildposition 17
Zeilenlineal und Zeilenabdeckung 17
Übersichtsmodus 17
Verschiebegeschwindigkeit 17
Beleuchtung 18
Übersichtslupe 18
Helligkeit 18
Einstellen des Kontrasts (im Fehlfarbmodus) 18
Lautstärke 18
Standbildfunktion 19
Standbild speichern 19
Speichern von mehreren Seiten als PDF 19
Autofokus 20
Bildansicht wechseln 20
MANO EDU ohne zweites Display 20
Umschalten des Betrachtungsmodus 20
Einstellung der Bildschirmteilung 20
Umschalten zwischen Fernsicht und Spiegelansicht 20
Dokumenten-Ansicht der Raumkamera 21
MANO EDU mit zweitem Display 21
Umschalten des Betrachtungsmodus 21
Nutzung der Kamera beim Betrachten von Dokumenten 22
Übersichtslupe 22

Vorlesefunktion (Text in Sprache) 22
Vorlesen einer ganzen Seite (bis DIN A4)....22
Vorlesen eines Bildausschnitts 22
Bedienung im Vorlesemodus 23
Bildmodus 23
Segmentierung aktiviert 23
Segmentierung deaktiviert 24
Textmodus 24
Segmentierung war im Bildmodus aktiviert 24
Segmentierung war im Bildmodus deaktiviert 24
Das Hauptmenü 25
Dokument/Bild öffnen und kopieren 25
Dateien auf dem Gerät verwalten....26
Dateien von PC/Laptop oder SD-Karte auf das Gerät kopieren 26
Gespeicherte Dateien auf eine SD-Karte kopieren 26
Löschen aller Dateien vom Gerät....26
Löschen von Dateien in einem Ordner....26
Mehrfachauswahl 27
Öffnen und Betrachten von Bildern 27
Öffnen und Betrachten von Dokumenten....28
Textdateien betrachten und vorlesen lassen....28
PDFs betrachten und vorlesen lassen 28
Einstellungen 29
Optionsseite....29
Spracheinstellungen....30
Geräteinformationen....30
HDMI-Ausgang....30
Hardware-Reset 31
Handhabung des Akkus 31
Wechseln des Akkus 31
IV. Fehlerbehebung 32
V. Technische Daten....34

I. Allgemeines

Wichtige Hinweise für den Betrieb von MANO EDU!

Lesen Sie diese Hinweise vor Gebrauch des Gerätes!

Hinweise zur elektromagnetischen Verträglichkeit (EMV)

MANO EDU ist geeignet für den Gebrauch in allen Einrichtungen einschließlich des Wohnbereichs und solchen, die direkt an ein öffentliches Versorgungsnetz angeschlossen sind, das auch Gebäude für Wohnzwecke versorgt.

MANO EDU ist für den Betrieb in der angegebenen elektromagnetischen Umgebung bestimmt. Der Kunde oder Betreiber sollte sicherstellen, dass es in der beschriebenen Umgebung benutzt wird.

MANO EDU nutzt HF-Energie ausschließlich für seine eigene Funktion. Deshalb ist die Störaussendung hochfrequenter Störgrößen sehr gering und die Möglichkeit, andere in der Nähe betriebene Geräte zu stören, unwahrscheinlich. Trotzdem sollte berücksichtigt werden, dass gemeinsamer Betrieb des Gerätes zusammen mit anderen Geräten zu Störungen des Gerätes oder anderer Geräte führen kann. Daher sollte darauf geachtet werden, dass das Gerät nicht unmittelbar neben oder auf einem anderen Gerät angeordnet werden darf.

Wenn sich eine Anordnung des Gerätes in unmittelbarer Nähe zu medizinischen Messgeräten nicht vermeiden lässt, muss der Anwender dieser Messgeräte darauf hingewiesen werden, dass eine Beobachtung der Geräteergebnisse notwendig ist, um den bestimmungsgemäßen Gerätegebrauch in der gewählten Anordnung zu überprüfen.

Elektronische Geräte sind empfindlich gegen elektrische Entladung und gegen hochfrequente elektromagnetische Felder.

Achtung: Um Störungen des Gerätes durch HF-Störgrößen (z.B. Mikrowellen) zu vermeiden, sollte der Anwender einen Mindestabstand zu tragbaren und mobilen HF-Telekommunikationsgeräten von einem Meter einhalten.

Weitere Informationen finden Sie unter „Sicherheitshinweis“ auf Seite 7 bzw. Seite 9.

Gebrauchsanweisung

Die Gebrauchsanweisung ist ein wichtiges Dokument und als solches sorgfältig aufzubewahren.

Produktbeschreibung

MANO EDU ist ein transportables Bildschirmlesesystem zum Vergrößern von Text und Bildvorlagen und zur Umwandlung und Wiedergabe von Druckschrift in synthetische Sprache.

- das FullHD 12,5“ (ca. 31,8 cm) Touch-Display auf einem neigbaren Stativ bietet eine äußerst scharfe und kontrastreiche Darstellung.
- ca. 1 bis 60fache, stufenlose Vergrößerung dank modernster Kameratechnologie
- Echtzeit-Vergrößerung und Texterkennung einer ganzen Din A4-Seite
- Bildschirmteilung (2 Kamerabilder gleichzeitig)
- Lesekamera mit integrierter LED-Beleuchtung und Raumkamera
- einfach zusammenklappbar mit praktischem Tragegriff

Gerätereinigung

- Vor dem Reinigen ist das Gerät von der Stromversorgung zu trennen.
- Gerät mit mildem Haushaltsreiniger und Mikrofasertuch reinigen.
- Es dürfen keinerlei Flüssigkeiten in das Gerät gelangen.

Besondere Hinweise zu Transport und Lagerung

Dieses Gerät darf aus sicherheitstechnischen Gründen nur in der vorgesehenen Originalverpackung verschickt werden. Die Lagerung darf nur in geschlossenen und trockenen Räumen in der Originalverpackung erfolgen. Folgende Lager- und Transportbedingungen sind einzuhalten:

- Luftdruck 700 bis 1000 hPa
- Temperaturbereich +5° bis +50° C
- Relative Luftfeuchtigkeit 30% bis 80%

Wichtiger Hinweis zum Lesen, Einlesen und Wiedergeben von Medikamenten-Beipackzetteln

Dosierungs- und Mengenangaben aus Medikamenten-Beipackzetteln, die vom Bildschirm abgelesen bzw. wenn diese Funktion im Gerätetyp vorhanden, mit einer Vorlesefunktion eingelesen und wiedergegeben werden, müssen immer unabhängig überprüft und bestätigt werden! Fragen Sie bei der Dosierung von Medikamenten immer Ihren Arzt oder Apotheker oder eine Person Ihres Vertrauens!

Stromversorgung

Für die Stromversorgung dürfen nur Original-Netzgeräte und Netzkabel der Firma Reinecker Vision GmbH verwendet werden.

Warnhinweis: Eine Verwendung anderer Zubehörteile kann zu erhöhter Emission und/oder zu reduzierter Immunität führen, sowie zu Schäden am Produkt.

Entsorgung oder Weitergabe des Geräts

Dieses Gerät könnte bei Entsorgung oder Übereignung die vorgenommenen Benutzereinstellungen sowie gespeicherte Bilder behalten. Gehen Sie wie ab Seite 29 beschrieben in die Einstellungen zu den Geräteinformationen und dort zum Punkt „Auf Werkseinstellungen zurücksetzen“. Um alle persönlichen Inhalte vom Gerät zu entfernen, gehen Sie wie unter „Löschen aller Dateien vom Gerät“ auf Seite 26 beschrieben vor.

I.I Allgemeines – gültig für MANOEDU1

Die Artikelnummer Ihres Gerätes entnehmen Sie dem Typenschild auf dem Gerät bzw. der Verpackung.

Zweckbestimmung

Das transportable Bildschirmlesesystem MANO EDU ist ein Medizinprodukt zum Vergrößern von Text- und Bildvorlagen mit Sprachausgabe. Stark sehbehinderte Menschen kompensieren damit ihre Sehbeeinträchtigung.

Medizinprodukt

Das Gerät ist ein Medizinprodukt der Risikoklasse I und entspricht der Richtlinie 2017/745/EU, Anhang VIII, Regel 13. Bei Einsatz des Gerätes außerhalb der EU-Mitgliedsstaaten sind die jeweiligen landesspezifischen Richtlinien zu beachten.

Konformitätserklärung, CE-Kennzeichnung

CE Sie können eine Kopie der Konformitätserklärung in Schriftform bei Reinecker Vision GmbH, Sandwiesenstr. 19, 64665 Alsbach-Hähnlein anfordern oder einsehen unter: www.reineckervision.de/eu-doc

Weiterentwicklung und Lebensdauer der Produkte

Die Medizinprodukte-Richtlinie schreibt vor, dass der Hersteller eines Medizinproduktes einen Zeitraum festlegen muss, der den so genannten sicheren Betrieb beschreibt. Wir erfüllen damit eine gesetzliche Vorgabe und legen aus formellen Gründen einen Zeitraum von drei Jahren ab Kaufdatum fest.

Hinweis: Der genannte Zeitraum hat keinen Bezug zu der tatsächlich möglichen Nutzungs- bzw. maximalen Betriebszeit der Geräte beim Anwender. Er ist in diesem Fall vielmehr der Zeitraum nach dem die Weiterentwicklung der Geräte nach unseren heutigen Erfahrungen so weit fortgeschritten ist, dass die Geräte als technisch überholt gelten und evtl. eine Neubeschaffung angeraten werden könnte.

Kombination mit anderen Medizinprodukten

Sollte der Betreiber/Anwender dieses Gerät in Verbindung mit anderen Medizinprodukten betreiben wollen die der Lebenserhaltung dienen, ist es ratsam, sich mit der Firma Reinecker Vision GmbH oder einem ihrer Vertriebspartner in Verbindung zu setzen.

Sicherheitshinweis

Das Gerät darf nur in geschlossenen und trockenen Räumen aufgestellt und betrieben werden. In medizinischer Umgebung darf dieses Gerät nicht mit anderen Geräten, die der Lebenserhaltung dienen, am gleichen Stromkreis angeschlossen werden. Das Gerät darf nicht in der Patientenumgebung betrieben werden.

Das Gerät ist nicht für den Betrieb in explosionsgefährdeten Bereichen bestimmt.

Das Gerät darf nur an einem dem Stand der Technik entsprechenden Stromkreis angeschlossen werden.

Vorsichtsmaßnahmen bei Änderung der Leistung des Produkts

Sollten sich die technischen Merkmale des Gerätes ändern (Ausfall, Fehlfunktion etc.), ist das Gerät auszuschalten und der Netzstecker zu ziehen. **Das Gerät ist in diesem Zustand nicht wieder in Betrieb zu nehmen.** Informieren Sie sofort das Reinecker Vision GmbH Service-Center oder eines unserer Partnerunternehmen.

Wiedereinsatz/Installation und Wartung

Das Gerät darf nur von Reinecker Vision GmbH oder einem autorisierten Unternehmen technisch überholt, repariert und aufbereitet werden. Ein Wiedereinsatz darf nur nach sicherheitstechnischer Kontrolle, gründlicher Reinigung und Desinfektion erfolgen.

Umweltfreundliche Entsorgung (Richtlinie 2012/19/EU; ElektroG3)



MD

Einer nachhaltigen Wiederverwendung und dem fachgerechten Recycling von Elektro und Elektronikgeräten, wird im Rahmen des Ressourcen- und Umweltschutzes immer mehr Bedeutung beigemessen. Durch die gesetzlichen Rahmenbedingungen der erweiterten Elektro-Altgeräte-Richtlinie (ElektroG3) sind wir als Hersteller in der Verantwortung Sie darüber zu informieren, dass wir für alle von uns produzierten und auf den Markt gebrachten Elektro- und Elektronikgeräte den gesamten Produktlebenszyklus abdecken. Infolgedessen verpflichten wir uns bei Wegfall der Notwendigkeit von uns in Verkehr gebrachte Geräte und Systeme kostenfrei zurückzunehmen. In der Regel erfolgt ein Abholauftrag bei Wegfall der Notwendigkeit durch ihren Kostenträger (Kranken-, Gesundheits-, Ersatzkasse etc.) bzw. auch direkt durch Sie als Anwender des Medizinprodukts. Sollte ihr Lese-, Vorlesesystem über eine Speicherfunktion verfügen, bitten wir Sie aus datenschutzrechtlichen Gründen gespeicherte Bilder, Daten, Dokumente etc. vor der Abholung durch uns zu löschen.

Liste der verwendeten Symbole

	Hersteller		Land der Herstellung
#	Modellnummer	REF	Katalognummer
SN	Seriennummer		Achtung
MD	Medizinprodukt	UDI	eindeutige Produktindentifizierung
	Gebrauchsanweisung beachten		Temperaturbegrenzung

I.II Allgemeines – gültig für MANOEDU1LV

Die Artikelnummer Ihres Gerätes entnehmen Sie dem Typenschild auf dem Gerät bzw. der Verpackung.

Zweckbestimmung

MANO EDU ist ein System zum Vergrößern von Text- und Bildvorlagen mit Sprachausgabe.

Konformitätserklärung (DoC), CE/FCC-Kennzeichnung

Sie können eine Kopie der Konformitätserklärung in Schriftform bei Reinecker Vision GmbH, Sandwiesenstr. 19, 64665 Alsbach-Hähnlein anfordern oder einsehen unter: www.reineckervision.de/int-doc

Sicherheitshinweis

Das Gerät darf nur in geschlossenen und trockenen Räumen aufgestellt und betrieben werden. Das Gerät ist nicht für den Betrieb in explosionsgefährdeten Bereichen bestimmt. Das Gerät darf nur an einem dem Stand der Technik entsprechenden Stromkreis angeschlossen werden.

Reparatur und Wartung

Das Gerät darf nur von Reinecker Vision GmbH oder einem autorisierten Fachhändler technisch gewartet und repariert werden.

Umweltfreundliche Entsorgung

Das Gerät enthält elektronische Komponenten.

Um Umweltschäden zu vermeiden sind die jeweils landesspezifischen Gesetze und Vorgaben zur Entsorgung des Gerätes zu beachten.

II. Sicherheitsunterweisung zur Vermeidung von Schäden

Folgende Hinweise dienen Ihrer persönlichen und der Betriebssicherheit:

1. Stecken Sie das Netzteil bzw. Netzkabel nicht in eine defekte Steckdose. Dies könnte einen elektrischen Schlag oder Feuer verursachen.
2. Stecken Sie das Netzteil bzw. Netzkabel nicht mit nassen Händen in eine Steckdose.
3. Verwenden Sie nur das mitgelieferte Netzteil bzw. Netzkabel. Andere Zubehörteile könnten Schäden am Gerät verursachen.
4. Falls das Gerät für den Akku-Betrieb vorgesehen ist, dürfen nur Originalteile eingesetzt werden.
5. Schützen Sie das Gerät vor direkter Sonneneinstrahlung. Diese könnte Bildstörungen verursachen.
6. Nutzen Sie das Gerät nur im Temperaturbereich von +10°C bis +35°C.
7. Es dürfen keine Flüssigkeiten in das Gerät gelangen. Verwenden Sie das Gerät nur in trockener Umgebung.
8. Das Gerät darf nicht in der Umgebung von medizinischen Apparaten verwendet werden (Patientenumgebung).
9. Drücken oder streifen Sie nicht mit Gegenständen über das Touch-Display. Nicht auf dem Gerät aufstützen und legen Sie keine schweren Gegenstände auf dem Gerät ab. Dadurch kann das Gerät beschädigt werden.
10. Versuchen Sie nicht das Gerät selbst zu reparieren oder es zu zerlegen. Das würde den Garantieanspruch aufheben. Sofern notwendig, stellen Sie Kontakt zum Lieferanten des Gerätes her.
11. Bevor Sie das Gerät reinigen, schalten Sie das Gerät immer aus und ziehen den Netzstecker. Verwenden Sie zur Reinigung ausschließlich ein weiches, angefeuchtetes Tuch und milden Haushaltsreiniger. Verwenden Sie keine alkoholhaltigen oder scharfen Reinigungsmittel.

III. Anleitung

Lieferumfang

- MANO EDU
- Tragetasche
- Blendschutz
- Reinigungstuch
- Netzteil mit Adaptern
- HDMI-Kabel
- Kurzanleitung
- Gebrauchsanweisung

Zubehör (optional)

- zweites Display
- Ersatzakku
- Akku-Ladestation

Inbetriebnahme

Bevor Sie das Gerät zum ersten Mal verwenden, müssen Sie den Akku vollständig aufladen.

Aufladen der Batterie

Schließen Sie das mitgelieferte Netzkabel an die Ladebuchse des Geräts an, dann schließen Sie das Netzteil an eine Netzsteckdose an, um den Ladevorgang zu starten. Ein vollständiger Ladevorgang dauert ca. 3 Stunden und ermöglicht eine Betriebszeit von bis zu ca. 5,5 Stunden (je nach Betriebsart).

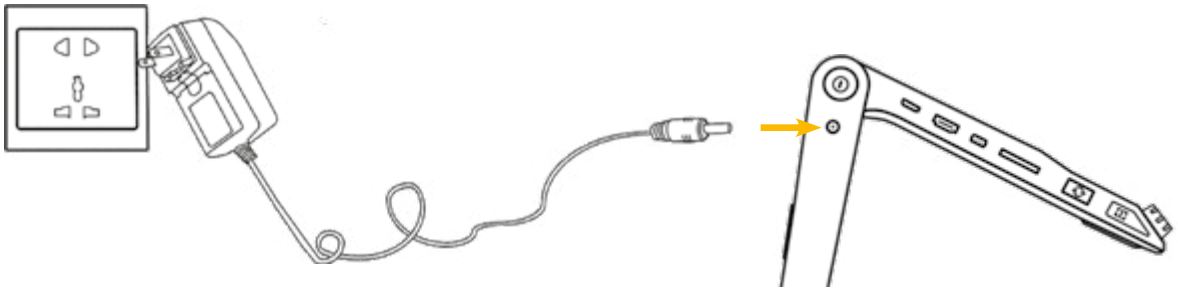

Weitere Informationen finden Sie unter „Handhabung des Akkus“ auf Seite 31.

Achtung: Das mitgelieferte Steckernetzteil ist ausschließlich für den Betrieb dieses Systems vorgesehen. Verwenden Sie hier kein anderes Steckernetzteil.

Betriebsanzeige

Das Symbol der Ein-/Aus-Taste leuchtet in verschiedenen Farben anhand derer verschiedene Ladezustände ablesbar sind. Folgende Statusanzeigen sind möglich:

Gerät ausgeschaltet, Steckernetzteil verbunden:

- Betriebsanzeige grün: Gerät wird aufgeladen
- Betriebsanzeige aus: Gerät ist vollständig geladen

Gerät eingeschaltet:

- Betriebsanzeige grün: ausreichend Batterieladung bzw. Netzteil angeschlossen
- Betriebsanzeige rot: Batterie fast erschöpft, Gerät muss geladen werden
- Betriebsanzeige gelb: Gerät befindet sich im Standby

Ist das Gerät eingeschaltet, können Sie durch kurzes Drücken der Ein-/Aus-Taste den Ladestand der Batterie auf dem Display ablesen.

MANO EDU aufstellen

MANO EDU besitzt ein Stativ, dass das Display in einer angenehmen Leseposition hält. Am Gehäuse befindet sich ein Tragegriff für den sicheren Transport.

Hinweis: Das Gerät ist vorsichtig aus der Verpackung zu nehmen und auf einem stabilen Untergrund mit ausreichender Fläche aufzustellen.

MANO EDU aufklappen

Stellen Sie das transportable Bildschirmlesesystem auf eine ebene Fläche und halten Sie die Bodenplatte mit einer Hand fest. Ziehen Sie mit der anderen Hand am Griff, um das Display nach oben zu bewegen.





Halten Sie die Bodenplatte weiterhin fest und klappen Sie das Gerät weiter auf, bis die Seitenarme gerade stehen.

Klappen Sie nun das Display nach oben, bis es in einer für Sie angenehmen Leseposition steht.





Ausklappen der Raumkamera

Die Raumkamera befindet sich an der rechten Seite des Stativs und sich lässt in verschiedene Positionen drehen. Drehen Sie den Kameraarm gegen den Uhrzeigersinn nach hinten, bis er in der gewünschten Position ist. Am gelben Ring lässt sich die Raumkamera in verschiedene Positionen drehen, um sie z. B. auch als Spiegel verwenden zu können. Mehr über die verschiedenen Anwendungsmöglichkeiten erfahren Sie unter „Bildansicht wechseln“ auf Seite 20.



Anbringen des Blendschutzes

Abhängig vom Umgebungslicht können störende Reflexe auf Ihrem Lesegut das Lesen erschweren. In diesem Fall können Sie an der Rückseite des Stativs einen Blendschutz befestigen. Ziehen Sie die Aufkleberabdeckung von der Rückseite des Blendschutzes ab und kleben Sie ihn wie in der Abbildung gezeigt auf die Rückseite des Gerätes.



Hinweis: Der Blendschutz lässt sich leicht vom Gerät entfernen und bei Bedarf erneut befestigen.

Bitte bewahren Sie die Aufkleberabdeckung auf und decken Sie die Aufkleber wieder damit ab, wenn Sie den Blendschutz abnehmen. Sollte die Klebkraft aufgrund von Verschmutzung nachlassen, können Sie die Klebestellen vorsichtig mit Wasser reinigen.

Beschreibung der Bedienelemente

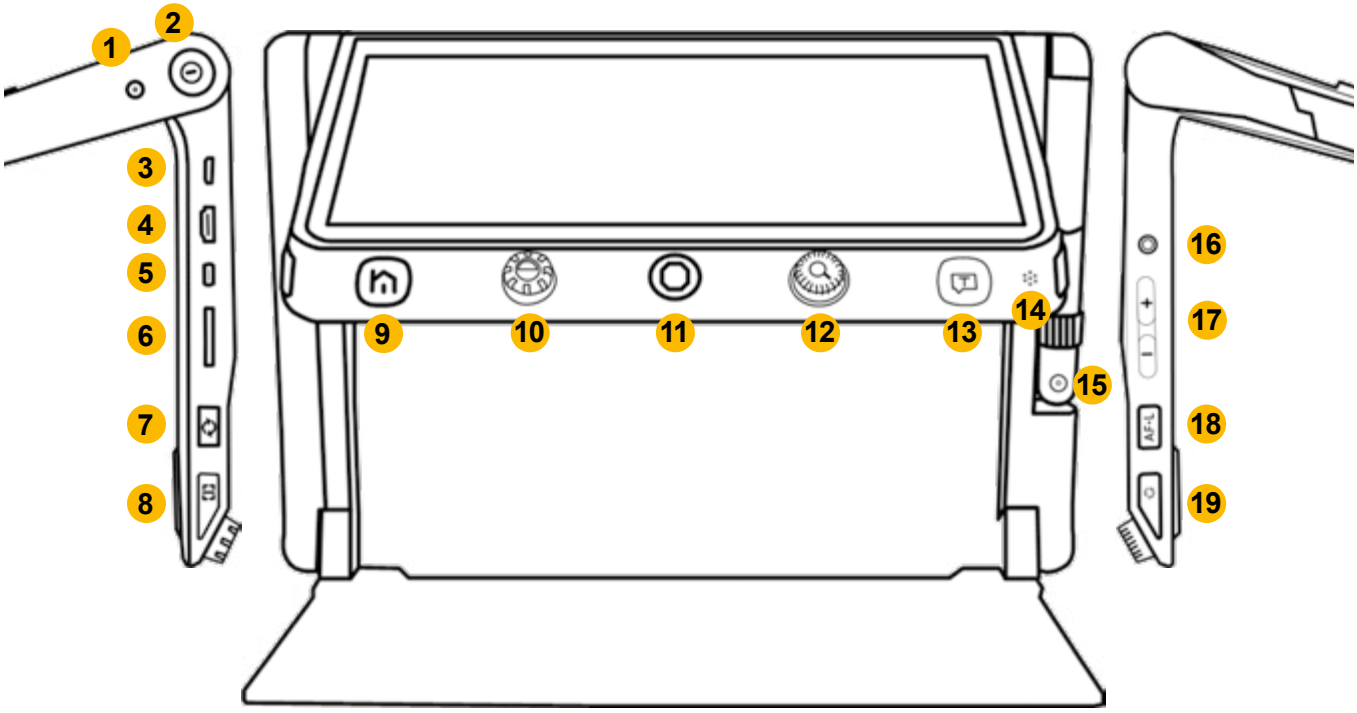

1) Ladebuchse
2) Ein/Aus
3) HDMI-Eingang
4) HDMI-Ausgang
5) USB-C-Anschluss
6) SD-Kartenslot
7) Kamerawechsel
8) Orientierungshilfen (vertikale Linie fühlbar)
9) Home/Hauptmenü
10) Farbmodus (breite Rillen fühlbar)
11) Joystick (raue Oberfläche fühlbar)
12) Vergrößerung (schmale Rillen fühlbar)
13) Vorlesefunktion
14) Mikrofon
15) Raumkamera
16) Kopfhörer-/Lautsprecherbuchse
17) Lautstärke +/-
18) Autofokus
19) Standbild

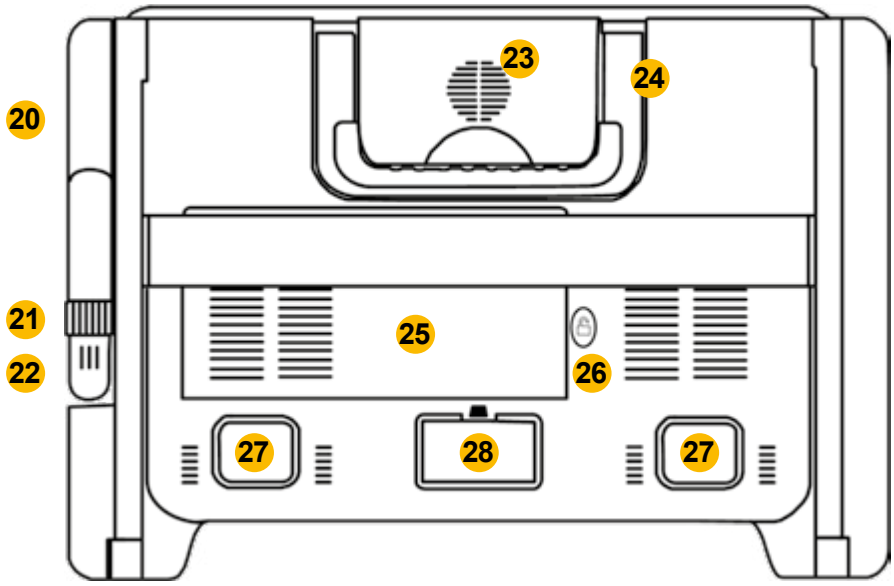

20) Kameraarm
21) Kamera-Drehring
22) Raumkamera
23) Lautsprecher
24) Tragegriff
25) wechselbarer Akku
26) Akku-Verriegelung
27) LED-Beleuchtung
28) Hauptkamera

Bedienung



MANO EDU lässt sich durch Tasten und über den Touchscreen bedienen. Menüpunkte auf dem Bildschirm können Sie wahlweise durch Antippen auf das Symbol oder mit dem Joystick auswählen. Haben Sie das Symbol mit dem Joystick gewählt, müssen Sie zum Bestätigen der Auswahl die Vorlesen-Taste vorne rechts drücken.

Ein-/Ausschalten



Halten Sie die Ein-/Aus-Taste 3 Sekunden lang gedrückt, um MANO EDU einzuschalten.

Ist das Gerät eingeschaltet, können Sie durch kurzes Drücken der Ein-/Aus-Taste den Ladestand der Batterie einsehen.

Halten Sie die Ein-/Aus-Taste lang gedrückt erscheint ein Menü, in dem Sie wählen können, ob Sie das Gerät in den Standby-Modus versetzen oder ausschalten möchten. Wenn Sie nichts auswählen, geht das Gerät nach 3 Sekunden automatisch in den markierten Modus. Halten Sie die Ein-/Aus-Taste für 5 Sekunden gedrückt, schaltet sich das Gerät direkt aus.

Home-/Menü-Taste



Drücken Sie die Home-Taste für ca. 2 Sekunden, gelangen Sie in das Hauptmenü, in dem Sie folgende Funktionen wählen können:

- Lupe
- Text zu Sprache (Vorlesefunktion)
- Dokument/Bild öffnen
- Einstellungen

Der gewählte Menüpunkt wird hervorgehoben und Sie können das entsprechende Symbol auf dem Touchscreen auswählen (oder verwenden Sie den Joystick zur Auswahl und die Vorlesen-Taste zur Bestätigung).

Drücken Sie kurz auf die Home-Taste, um die Menüleiste im unteren Bildschirmrand einzublenden, wenn Sie sich im Vergrößerungs- oder Vorlesemodus befinden. Die Leiste hat je nach Modus unterschiedliche Menüpunkte wie z. B. Beleuchtung an/aus oder die Regelung der Vorlesegeschwindigkeit. Sie können die Menüleiste auch öffnen, indem Sie ihren Finger auf dem Display vom unteren Bildrand aus nach oben schieben.

Wenn Sie 10 Sekunden lang keine Bedienung vornehmen oder kurz auf die Home-Taste drücken, wird die Menüleiste geschlossen.

Hinweis: Drücken Sie im Vorlesemodus lange auf die Home-Taste, um das Vorlesen zu Beenden.

In Menüs können Sie mit der Home-Taste zurück gehen bzw. das Menü schließen.

Vergrößerung



Drehen Sie den Vergrößerungsknopf im Uhrzeigersinn, um die Ansicht zu vergrößern und gegen den Uhrzeigersinn, um das Bild zu verkleinern.



Alternativ können Sie die Vergrößerung mit zwei Fingern auf dem Touchscreen anpassen, indem Sie die Finger auseinander (vergrößern) bzw. zueinander (verkleinern) bewegen.

Vergrößertes Bild verschieben

In höheren Vergrößerungsstufen können Sie mit Hilfe von Schiebebewegungen auf dem Touchscreen oder mit dem Joystick durch das Bild navigieren. So können Sie bequem lesen ohne das Lesegut unter dem Gerät bewegen zu müssen.

Ganzseitiges Lesen (DIN A4)

Das Gerät kann eine gesamte DIN A4-Seite erfassen, um Sie dann vergrößert zu betrachten ohne dass Sie das Lesegut verschieben müssen.

Drücken Sie die Home-Taste, um die Schnellsteuerungsleiste einzublenden. Tippen Sie auf das A4-Symbol, um den Ganzseitenmodus zu aktivieren.


Alternativ können Sie die Kamerawechsel-Taste an der linken Seite gedrückt halten, um in den Ganzseitenmodus zu gelangen.

Tippen Sie auf das Schnappschuss-Symbol oder drücken Sie auf die Standbild-Taste, um das Bild der ganzen Seite zu erfassen.


Um das Bild zu drehen, drücken Sie die Standbild-Taste oder tippen Sie in der Menüleiste auf das Drehen-Symbol.

Drücken Sie die Home-Taste für 2 Sekunden oder tippen Sie auf das Beenden-Symbol, um das Ganzseitige Lesen zu beenden.


Drücken Sie die Vorlesen-Taste, um in die Vorlesefunktion zu gelangen. Mehr zur Bedienung von MANO EDU im Text-in-Sprache-Modus finden Sie unter „Bedienung im Vorlesemodus“ auf Seite 23.

Farbmodus


Der Echtfarbmodus ist für die Anzeige von Bildern oder Karten geeignet. Im Fehlfarbmodus (eine Kombination aus Vorder- und Hintergrundfarbe) können Texte kontrastreich gelesen werden.

Drehen Sie die Farbmodus-Taste, um durch alle aktivierten Fehlfarbkombinationen zu gehen. Drücken Sie die Farbmodus-Taste, um schnell zwischen Echtfarben und der zuletzt gewählten Fehlfarbe zu wechseln.

Zu den Fehlfarbeinstellungen gelangen Sie, in dem Sie die Farbmodus-Taste ca. 5 Sekunden lang gedrückt halten. Dort können Sie die Fehlfarbkombinationen durch tippen aktivieren/deaktivieren (oder verwenden Sie den Joystick zur Auswahl und die Vorlesen-Taste zur Bestätigung).

Folgende Fehlfarbkombinationen stehen zur Auswahl:

- Weiß und Schwarz
- Weiß und Blau
- Grün und Schwarz
- Schwarz und Blau
- Gelb und Schwarz
- Blau und Gelb
- Schwarz und Magenta
- Weiß auf Rot
- Rot auf Schwarz

Tippen Sie auf das Beenden-Symbol, um die Seite mit den benutzerdefinierten Farben zu verlassen (oder drücken Sie die Home-Taste).

Hinweis: Die Seite „Benutzerdefinierte Farben“ kann auch über das Menü „Einstellungen“ aufgerufen werden.

Orientierungshilfen im vergrößerten Bild

Bildposition

Tippen Sie zweimal kurz auf die Bildmitte, um das Bild neu zu zentrieren (oder drücken Sie den Joystick in eine beliebige Richtung und drücken Sie gleichzeitig den Vergrößerungsknopf).

Tippen Sie zweimal kurz an einen Bildrand, um zum Rand des Originalbildes zu springen (oder drücken Sie den Joystick zweimal schnell in die gewünschte Richtung).

Zeilenlineal und Zeilenabdeckung



Drücken Sie die Orientierungshilfen-Taste an der linken Seite, um zwischen den verschiedenen Modi für Zeilenlineal und Zeilenabdeckung zu wechseln.

Sie können die Farbe des Zeilenlineals ändern, indem Sie die Orientierungshilfen-Taste gedrückt halten und die Farbmodus-Taste drehen.

Halten Sie die Orientierungshilfen-Taste gedrückt und bewegen Sie den Joystick, um Zeilenlineal- und Zeilenabdeckung in Größe und Position zu verändern.

Übersichtsmodus



Wenn Sie sich in einer höheren Zoomstufe befinden, kann es vorkommen, dass Sie den Überblick verlieren und nicht mehr wissen, an welcher Position ihrer Lesevorlage Sie sich befinden. Im Übersichtsmodus sehen Sie das Originalbild mit einer Markierung an der Stelle, an der Sie sich gerade im vergrößerten Bild befinden.

Drücken Sie kurz auf den Vergrößerungsknopf, um das unvergrößerte Bild zu sehen. Ein gelber Kasten markiert den Bildausschnitt des vergrößerten Bildes. Mit dem Joystick oder einem Finger auf dem Display können Sie die Position des Kastens verschieben.

Möchten Sie zur ursprünglichen Position zurückkehren, drehen Sie den Vergrößerungsknopf in eine beliebige Richtung. Um den vergrößerten Bildausschnitt zu zentrieren, bewegen und halten Sie den Joystick in eine beliebige Richtung und drücken sie den Vergrößerungsknopf.

Drücken Sie den Vergrößerungsknopf erneut kurz (oder tippen Sie doppelt in den Kasten) kommen Sie zurück zum vergrößerten Bild.

Verschiebegeschwindigkeit



In einer höheren Zoomstufe können Sie mit dem Finger (oder mit dem Joystick) den vergrößerten Bildausschnitt verschieben, um mehr zu sehen ohne das Papier zu bewegen.

Drücken Sie den Joystick in eine beliebige Richtung und drehen Sie den Zoom-Knopf, um den Balken für die Verschiebegeschwindigkeit einzublenden.

Um die Verschiebegeschwindigkeit anzupassen drehen Sie den Vergrößerungsknopf oder schieben Sie den Regler auf dem Bildschirm mit dem Finger an die gewünschte Position.

Keine Bedienung für 5 Sekunden, kurzes Drücken der Home-Taste oder Tippen auf den inaktiven Bereich schließt den Regler.

Die Menüleiste im Vergrößerungsmodus

Drücken Sie im Vergrößerungsmodus kurz auf die Home-Taste oder schieben Sie ihren Finger vom unteren Bildrand nach oben, um die Menüleiste einzublenden.

Wenn Sie 10 Sekunden lang keine Bedienung vornehmen oder kurz auf die Home-Taste drücken, wird die Menüleiste geschlossen.

Wählen Sie das entsprechende Symbol auf dem Touchscreen aus (oder verwenden Sie den Joystick zur Auswahl und die Vorlesen-Taste zur Bestätigung).

Beleuchtung



Blenden Sie die Menüleiste ein und tippen Sie auf die Glühbirne links, um die komplette Beleuchtung an- und abzuschalten. Durch tippen auf die Lampen rechts können Sie die linke und rechte LED einzeln an- und abschalten. Dies kann hilfreich sein, um Blendreflexe auf dem Lesegut zu minimieren.

Übersichtslupe



Diese Funktion steht Ihnen nur zur Verfügung, wenn ein zweites Display angeschlossen wurde. Weitere Informationen finden Sie unter „Übersichtslupe“ auf Seite 22.

Helligkeit

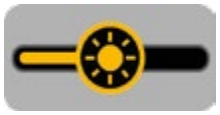

Öffnen Sie die Menüleiste und wählen Sie mit dem Finger das Helligkeits-Symbol aus (oder verwenden Sie den Joystick). Schieben Sie den Finger nach links bzw. rechts (oder drehen Sie den Vergrößerungsknopf), um die Helligkeit zu erhöhen/verringern.

Keine Bedienung für 5 Sekunden, kurzes Drücken der Home-Taste oder Tippen auf den inaktiven Bereich schließt den Regler.

Einstellen des Kontrasts (im Fehlfarbmodus)

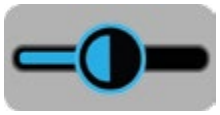

Der Kontrast wird im Fehlfarbmodus automatisch optimiert, kann aber auch manuell eingestellt werden. Drücken Sie die Farbmodus-Taste und drehen Sie gleichzeitig den Vergrößerungsknopf, um den Kontrast anzupassen.

Schieben Sie den Finger (oder drehen Sie den Vergrößerungsknopf), um den Kontrast zu erhöhen/verringern.

Keine Bedienung für 5 Sekunden, kurzes Drücken der Home-Taste oder Tippen auf den inaktiven Bereich schließt den Regler.

Lautstärke



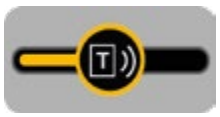

Die Tasten-/Sprachlautstärke und die Vorlese-Lautstärke können separat geregelt werden.

Nutzen Sie hierfür die Lautstärke-Tasten an der rechten Seite des Geräts oder schieben Sie den Regler auf dem Bildschirm mit dem Finger an die gewünschte Position.

Standbildfunktion



Drücken Sie die Standbild-Taste an der rechten Seite des Geräts, um ein Standbild zu erstellen.

Drücken Sie die Taste erneut, um das Standbild zu schließen.

Beim Betrachten von Standbildern können Sie wie ab Seite 15 beschrieben, die Vergrößerung und den Farbmodus ändern.

Standbild speichern



Halten Sie im Vergrößerungsmodus die Standbild-Taste 3 Sekunden lang gedrückt, um das aktuelle Bild zu speichern.



Nach dem Speichern haben Sie die Möglichkeit, einen Bildnamen aufzusprechen. Tippen Sie auf das Mikrofon-Symbol und halten Sie es gedrückt, um mit der Aufnahme zu beginnen und lassen Sie es los, um sie zu beenden (oder halten Sie die Vorlesen-Taste gedrückt, um die Aufnahme zu starten und lassen Sie sie los, um sie zu beenden).

Sie können den aufgenommenen Bildnamen durch Drücken des Wiedergabesymbols (oder durch Drücken der Zoomtaste) wiedergeben.

Wenn Sie 10 Sekunden lang nichts tun, die Home-Taste oder den inaktiven Bereich antippen, gelangen Sie zurück in die Standbild-Ansicht.

Für eine bestmögliche Aufnahmequalität sprechen Sie bitte laut und deutlich in das Mikrofon rechts neben der Vorlesen-Taste.

Hinweis: Die Sprachbeschriftung kann in den Einstellungen (siehe Seite 29) ausgeschaltet werden.
Es stehen Ihnen etwa 2 GB Speicherkapazität zur Verfügung. Erscheint beim Speichern eine Fehlermeldung, ist der Speicher voll und Sie müssen in der Galerie Bilder löschen oder auf eine microSD-Karte übertragen.

Weitere Informationen zur Galerie finden Sie ab Seite 25.

Speichern von mehreren Seiten als PDF



Diese Funktion ist in der Nahsicht verfügbar, und lässt sich in den Einstellungen unter „Dokumentenscan“ an- und abschalten. Ist die Funktion aktiviert sehen Sie bei eingeblendetem Menü an der rechten Bildschirmseite ein Scan-Symbol. Tippen Sie auf das Symbol, um den Scanmodus aufzurufen (oder drücken Sie die Standbild-Taste).



Tippen Sie auf den Pfeil, um den Bildschirminhalt aufzunehmen. Blättern Sie das Lesegut um und tippen Sie erneut auf den Pfeil und wiederholen Sie den Vorgang so lange, bis Sie alle Seiten aufgenommen haben.



Drücken Sie anschließend auf das Speichern-Symbol oder die Home-Taste. Es erscheint ein Fenster, in dem Sie das PDF speichern oder das Menü ohne Speichern verlassen können.

Drücken Sie lange auf die Home-Taste verlassen Sie den Scanvorgang direkt, ohne dass ein PDF gespeichert wurde.



Beim Ganzseitigen Lesen haben Sie nach jeder erfassten Seite die Möglichkeit, das Bild zu drehen und auf die Seitengröße zuzuschneiden. Drehen Sie das Bild durch tippen auf das Symbol und verändern Sie die Größe des Ausschnitts indem Sie den farbigen Kasten mit den Fingern größer und kleiner ziehen.

Autofokus

In den meisten Fällen stellt der Autofokus das Bild so ein, dass es scharf und gut lesbar ist. Sollte dies nicht der Fall sein, können Sie das Bild neu fokussieren, indem Sie entweder den Finger 2 Sekunden lang auf den Bildschirm getippt halten (oder drücken Sie die Autofokus-Taste 2 Sekunden lang).

Drücken Sie kurz die Autofokus-Taste, um diesen zu aktivieren oder deaktivieren.

Wenn Sie unter MANO EDU schreiben möchten, sollten Sie den Autofokus abstellen, bevor Sie die Hand zum Schreiben platzieren. So vermeiden Sie, dass die Hand oder der Stift scharf dargestellt werden und nicht das Geschriebene.

Bildansicht wechseln

MANO EDU bietet verschiedene Bildansichten wie z. B. Bildschirmteilung oder Spiegelansicht, abhängig davon wie die Raumkamera genutzt wird und ob ein zweiter Bildschirm angeschlossen wurde.

MANO EDU ohne zweites Display

Umschalten des Betrachtungsmodus

Drücken Sie die Umschalttaste, um zwischen den vier verschiedenen Ansichtsmodi zu wechseln.

Folgende Ansichten stehen Ihnen zur Verfügung:



Nahsicht

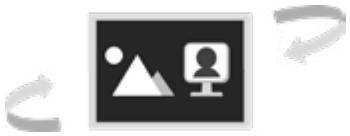

Fernsicht/Spiegelansicht



horizontal geteilter Bildschirm

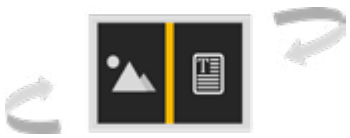

vertikal geteilter Bildschirm

Einstellung der Bildschirmteilung

In der geteilten Bildschirmansicht sehen Sie das Bild der Dokumenten- und Raumkamera gleichzeitig. Ein roter Rahmen markiert das aktive Kamerabild, in dem die Einstellungen von Vergrößerung und Farbmodus vorgenommen werden können.

Möchten Sie das andere Kamerabild markieren, tippen Sie mit dem Finger auf das Kamerabild oder drücken Sie kurz die Orientierungshilfen-Taste an der linken Seite.

Das Größenverhältnis der Kamerabilder können Sie anpassen, indem Sie die Orientierungshilfen-Taste gedrückt halten und den Joystick nach oben oder unten bewegen.

Umschalten zwischen Fernsicht und Spiegelansicht

Drehen Sie den gelben Ring an der Raumkamera im Uhrzeigersinn bis die Kamera auf Sie zeigt. Ab einer bestimmten Position wechselt das Gerät automatisch von der Fernsicht in die Spiegelansicht.



Dokumenten-Ansicht der Raumkamera

Die Raumkamera kann auch zum Lesen und Schreiben rechts vom Gerät verwendet werden. Drehen Sie hierzu die Kamera nach vorne, bis sie parallel zur Auflagefläche steht und die Kameralinse nach unten zeigt. Öffnen Sie in der Fernsicht die Menüleiste und tippen Sie auf das Spiegeln-Symbol (oder bewegen Sie den Joystick zur Auswahl und drücken Sie die Vorlesen-Taste zur Bestätigung), um das Bild korrekt darzustellen.





MANO EDU mit zweitem Display



MANO EDU lässt sich über den HDMI-Anschluss mit einem zweiten Display verbinden. Das optional erhältliche Display lässt sich in den hinteren Stativbalken stecken, so dass Sie beide Displays bequem übereinander nutzen können.

Umschalten des Betrachtungsmodus

Drücken Sie die Umschalttaste, um zwischen den vier verschiedenen Ansichtsmodi zu wechseln.

Folgende Ansichten stehen Ihnen zur Verfügung:



Nahsicht



Fernsicht/Spiegelansicht



Nahsicht auf dem Hauptdisplay



Fernsicht auf dem Hauptdisplay

Wenn beide Kamerabilder gleichzeitig angezeigt werden, markiert ein roter Rahmen das aktive Kamerabild, in dem die Einstellungen von Vergrößerung und Farbmodus vorgenommen werden können.

Möchten Sie das andere Kamerabild markieren, tippen Sie zweimal schnell mit dem Finger in eine Ecke des Hauptbildschirms (oder halten Sie die Umschalttaste gedrückt und bewegen den Joystick). Alternativ können Sie den aktiven Bildschirm auch über die Menüleiste ändern.

Nutzung der Kamera beim Betrachten von Dokumenten



Während Sie ein Bild oder Dokument betrachten (siehe Seite 25ff.), oder die Vorlesefunktion nutzen, ist im zweiten Display weiterhin die Kamera aktiv. Drücken Sie bei ausgeblendeter Menüleiste die Umschalttaste, um die Kamera zu aktivieren (ein roter Rahmen markiert das Kamerabild). Drücken Sie erneut die Umschalttaste, um das Dokument aktiv zu schalten.

Hinweis: Erweiterte Funktionen wie z. B. Vorlesen, Standbild, Lineal und Maske sind in dieser Ansicht deaktiviert.

Übersichtslupe



Diese Funktion ist nur verfügbar, wenn die Bilder auf dem Hauptbildschirm und dem externen Bildschirm identisch sind (Nahsicht-Modus oder Fernsicht-/ Spiegelansicht-Modus).

Tippen Sie in der Menüleiste auf das Lupen-Symbol oder drücken Sie den Vergrößerungsknopf für ca. 2 Sekunden, um diese Funktion zu aktivieren. Auf dem zweiten Display sehen Sie jetzt das vergrößerte Bild und auf dem Hauptbildschirm das unvergrößerte Bild mit einer Markierung um den vergrößerten Bereich.

Sie können das Bild wie gewohnt vergrößern, den Farbmodus ändern und den Bildausschnitt mit den Fingern oder dem Joystick verschieben.

Tippen Sie auf das Lupen-Symbol in der Menüleiste, um die Funktion zu deaktivieren (oder halten Sie den Vergrößerungsknopf 2 Sekunden lang gedrückt).

Hinweis: Erweiterte Funktionen wie z. B. Vorlesen, Standbild, Lineal und Maske sind in dieser Ansicht deaktiviert.

Vorlesefunktion (Text in Sprache)

Es gibt zwei Texterkennungs- bzw. OCR-Modi (Optical Character Recognition), zwischen denen Sie vor dem Erfassen wählen können. Sie können entweder eine ganze A4-Seite erfassen und vorlesen lassen oder nur den Text des vergrößerten Bildausschnitts.

Vorlesen einer ganzen Seite (bis DIN A4)



Halten Sie die Vorlesen-Taste ca. 2 Sekunden lang gedrückt und sie kommen in den Texterfassungsmodus einer ganzen Seite. Hier können Sie vor der Erfassung die Beleuchtung an- und ausschalten. Um das Vorlesen zu starten, tippen Sie auf das Sprachausgabe-Symbol unten rechts oder die Vorlesen-Taste.

Halten Sie die Home-Taste gedrückt, um den Vorlesemodus zu beenden.

Vorlesen eines Bildausschnitts



Drücken Sie die Vorlesen-Taste, um den angezeigten Bildausschnitt schnell zu erfassen und in den Vorlesemodus zu gelangen.

In der Regel erkennt und korrigiert MANO EDU die Bildausrichtung automatisch. Sie können das angezeigte Bild falls erforderlich auch manuell ausrichten. Halten Sie die Umschalttaste gedrückt, bis die Menüleiste erscheint. Hier können Sie die Bildausrichtung manuell korrigieren. Drücken Sie anschließend die Vorlesen-Taste, um die OCR-Funktion wieder zu aktivieren.

Halten Sie die Home-Taste gedrückt, um den Vorlesemodus zu beenden.

Bedienung im Vorlesemodus

Während der Text erfasst wird erscheint ein Ladesymbol. Die Erfassungsdauer ist abhängig von Aufbau und Menge des Textes. Ist die Texterfassung abgeschlossen, erscheint die Menüleiste, mit der Sie die Vorlesefunktionen einstellen können.



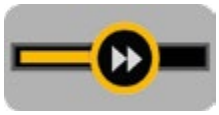

Berühren Sie den Regler für die Vorlesegeschwindigkeit und verschieben Sie ihn, um die Lesegeschwindigkeit anzupassen.



Drücken Sie den Vergrößerungsknopf, um schnell zur ursprünglichen Größe zurückzukehren, wenn der Inhalt vergrößert wurde.

Wenn Sie 10 Sekunden lang nichts tun oder kurz auf die Home-Taste drücken, wird die Menüleiste geschlossen.

Halten Sie die Home-Taste gedrückt, um den Vorlesemodus zu beenden.



Durch langes Drücken der Standbild-Taste können das Bild und/oder der erfasste Text gespeichert werden. Im Bildmodus kann beim Speichern des Bildes gleichzeitig der Text gespeichert werden.



Bildmodus

Im Bildmodus bleibt das Layout des Inhalts dasselbe wie beim aufgenommenen Bild. Vergrößern, Verkleinern, Verschieben des Bildausschnitts und verschiedene Farbmodi sind weiterhin verfügbar.



Sollte die Bilddrehung nicht korrekt sein, halten Sie die Kamerawechsel-Taste an der linken Seite gedrückt, um in das entsprechende Menü zu gelangen.



Segmentierung aktiviert

Wenn die Segmentierungsfunktion aktiviert ist, wird der Inhalt automatisch in mehrere Abschnitte unterteilt.



Sie können nun zwischen zwei Vorlesearten wählen. In der **Einzelauswahl** ist ein Abschnitt markiert und das Vorlesen stoppt am Ende des Abschnitts. In der **Mehrfachauswahl** können Sie vor dem Vorlesen mit dem Finger mehrere Abschnitte markieren, die dann nacheinander vorgelesen werden.



Tippen Sie auf das Wiedergabe- bzw. Pausensymbol in der Menüleiste oder drücken Sie die Vorlesen-Taste, um das Vorlesen des markierten Abschnitts zu starten/anzuhalten.



Tippen Sie auf das Symbol Zurück / Weiter, um zum vorherigen/ nächsten Abschnitt zu springen und diesen zu markieren.



Ist die Wiedergabe pausiert, können Sie durch kurzes Tippen einen anderen Abschnitt markieren.



Durch langes Drücken auf einen Abschnitt, wird dieser markiert und das Vorlesen beginnt direkt.

Segmentierung deaktiviert

Hier wird der erfasste Text nicht in Abschnitte unterteilt sondern als fortlaufender Text erkannt und die aktive Stelle im Text wird farbig markiert. Sie können mit den Vor-/ Zurück-Tasten in der Menüleiste oder über den Touchscreen zu einer anderen Stelle gehen.

Tippen Sie auf das Wiedergabe- bzw. Pausensymbol in der Menüleiste oder drücken Sie die Vorlesen-Taste, um das Vorlesen des markierten Satzes zu starten/anzuhalten.

Tippen Sie auf das Symbol Zurück / Weiter, um zum vorherigen/ nächsten Satz zu springen und diesen zu markieren.

Drücken Sie lange auf einen Satz, um diesen zu markieren.

Während der Wiedergabe können Sie mit einem Doppeltipp zu einer anderen Stelle im Dokument springen und es wird ab dort vorgelesen.

Textmodus

Im Textmodus sehen sie nicht das Originalbild sondern nur den erfassten Text. Sie können das Bild wie gewohnt vergrößern, den Farbmodus ändern und den dargestellten Text mit den Fingern oder dem Joystick verschieben. Erweiterte Funktionen wie z. B. Standbild, Lineal und Maske sind in dieser Ansicht deaktiviert.

Um die Lesbarkeit des Textes zu verbessern, können Sie in der Menüleiste auf das „A“ tippen und die Textanzeige auf Fett stellen.

Wenn das Vorlesen angehalten ist, sehen Sie bei längeren Texten an der rechten Seite des Bildes eine Scrollleiste. Wenn Sie den Balken verschieben, ändert sich der hervorgehobene Inhalt entsprechend.

Je nachdem, welche Einstellungen Sie zuvor im Bildmodus vorgenommen haben, bekommen Sie unterschiedliche Anzeige- und Navigationsmöglichkeiten:

Segmentierung war im Bildmodus aktiviert

Tippen Sie auf das Wiedergabe- bzw. Pausensymbol in der Menüleiste oder drücken Sie die Vorlesen-Taste, um das Vorlesen des angezeigten Abschnitts zu starten/anzuhalten.

Befanden Sie sich zuvor in der **Einzelauswahl,** sehen Sie den Text des aktiven Abschnitts und können mit den Pfeiltasten zwischen allen Abschnitten des Dokuments hin und her wechseln. War zuvor die **Mehrfachauswahl** eingestellt, sehen Sie den Text des aktiven Abschnitts und können mit den Pfeiltasten zwischen den im Bildmodus ausgewählten Abschnitten hin und her wechseln.

Segmentierung war im Bildmodus deaktiviert

Sie sehen den gesamten Text. Die Pfeiltasten sind inaktiv und das Vorlesen startet am Anfang des Dokuments.

Tippen Sie auf das Wiedergabe- bzw. Pausensymbol in der Menüleiste oder drücken Sie die Vorlesen-Taste, um das Vorlesen zu starten/anzuhalten.

Drücken Sie lange auf eine andere Stelle im Dokument, um das Vorlesen ab dieser Stelle zu starten.

Das Hauptmenü

Drücken Sie die Home-Taste für ca. 2 Sekunden, gelangen Sie in das Hauptmenü, in dem Sie folgende Funktionen wählen können:

- Lupe
- Text zu Sprache
- Dokument/Bild öffnen
- Einstellungen

Die gewählte Anwendung wird hervorgehoben. Wählen Sie das entsprechende Symbol auf dem Touchscreen aus (oder bewegen Sie den Joystick zur Auswahl und drücken Sie die Vorlesen-Taste zur Bestätigung).

Im Menü können Sie mit der Home-Taste zurück gehen bzw. das Menü schließen.

Dokument/Bild öffnen und kopieren

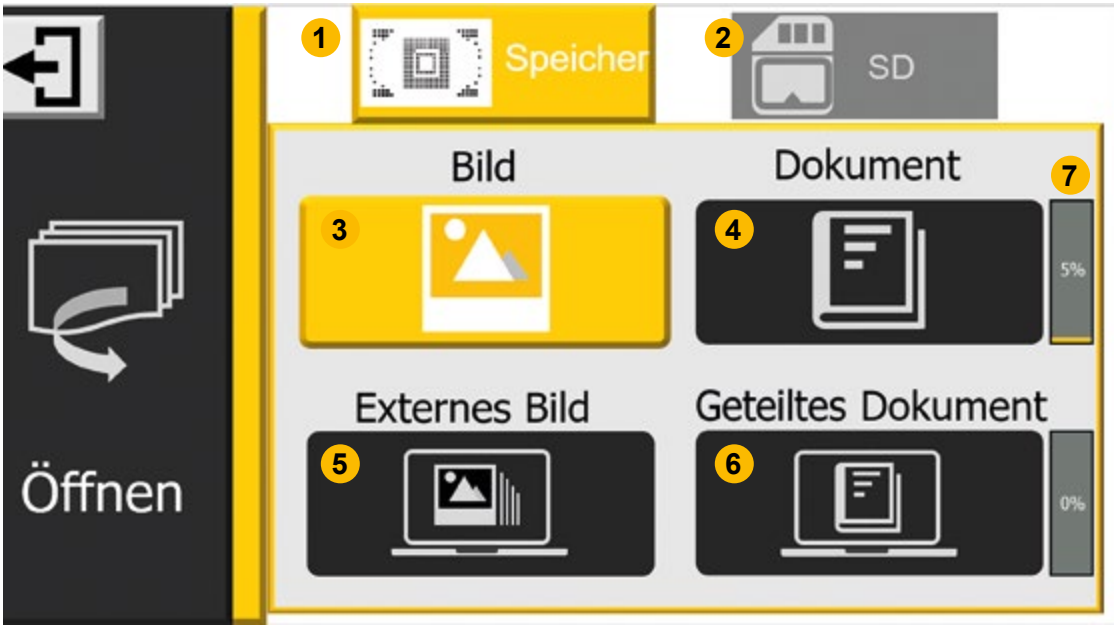

In diesem Menü können Sie Bilder und Texte öffnen, vergrößert betrachten und sich vorlesen lassen sowie gespeicherte Dateien auf eine SD-Karte kopieren. Möchten Sie externe Bilder, Textdateien oder PDFs auf MANO EDU betrachten, können Sie diese von einem PC oder Laptop oder einer SD-Karte auf das Gerät kopieren.

Haben Sie den Speicher geöffnet, sehen Sie zuerst die Ordner des internen Speichers (1). Ist eine externe SD-Karte (2) eingelegt, können Sie die Inhalte durch drücken auf das Symbol oben rechts oder drehen des Farbmodus-Knopfes ansehen und auf das Gerät kopieren.

Bilder können Sie wie gewohnt betrachten und den Text zum Vorlesen erfassen lassen, Texte werden im Textmodus dargestellt und lassen sich wie auf Seite 24 beschrieben verwenden. Durch kurzes Drücken der Kamerawechsel-Taste kommen Sie zur Lupe zurück.

Dateien auf dem Gerät verwalten

Hier sehen Sie vier verschiedene Ordner-Symbole, in denen die Dateien nach Typ und Herkunft sortiert sind. In der ersten Reihe können Sie Bilder (3) und Dokumente (4) öffnen, die Sie zuvor durch langes Drücken der Standbild-Taste gespeichert haben.

In der zweiten Reihe sehen Sie Bilder (5) und Texte (6), die Sie zuvor von einem PC oder Laptop auf ihr Gerät kopiert haben.

An der rechten Seite sehen Sie den verwendeten Speicherplatz in Prozent (7).

Dateien von PC/Laptop oder SD-Karte auf das Gerät kopieren



Verbinden Sie das Gerät über ein USB-C-Kabel (nicht im Lieferumfang) mit dem PC/Laptop. MANO EDU wird als USB-Laufwerk angezeigt und Sie können Dateien auf das Gerät kopieren.



Öffnen Sie im Dateien-Menü die SD-Karte (2), wählen Sie die gewünschten Dateien aus und drücken Sie das Kopieren-Symbol in der linken Spalte.

Unterstützte Bildformate sind JPG, BMP, PNG sowie TXT und PDF für Dokumente. Diese Dateien finden Sie unter Externes Bild (5) und Geteiltes Dokument (6).

Gespeicherte Dateien auf eine SD-Karte kopieren



Bilder und Dokumente aus dem internen Speicher können auf die externe SD-Karte übertragen werden, wenn diese eingelegt ist. Wählen Sie im internen Speicher das gewünschte Bild/Dokument aus und tippen Sie dann auf das Symbol der SD-Karte (oder drücken Sie die Standbild-Taste), um die Übertragung zu starten.

Tippen Sie 3 Sekunden lang auf das SD-Kartensymbol (oder halten Sie die Standbildtaste gedrückt), um alle Bilder/Dokumente auszuwählen und sie auf die externe SD-Karte zu übertragen.

Ebenso können Sie auch bestimmte Bilder übertragen, die Sie vorher in der Mehrfachauswahl markiert haben.

Löschen aller Dateien vom Gerät



Gehen Sie in die Ordnerübersicht, indem Sie im Hauptmenü „Öffnen“ wählen. Halten Sie die Orientierungshilfen-Taste für ca. 5 Sekunden gedrückt und bestätigen Sie den Löschvorgang durch erneutes drücken oder brechen Sie den Vorgang durch drücken einer beliebigen Taste ab.

Löschen von Dateien in einem Ordner



Wählen Sie die Datei, die Sie löschen möchten aus und tippen Sie auf den Papierkorb links unten oder drücken Sie die Orientierungshilfen-Taste. Anschließend müssen Sie die Taste erneut drücken, um den Löschvorgang zu bestätigen. Möchten Sie den Löschvorgang abbrechen, drücken Sie eine andere Taste oder tippen Sie auf eine andere Stelle am Display.

Möchten Sie alle Dateien des geöffneten Ordners löschen, halten Sie das Papierkorb-Symbol bzw. die Orientierungshilfen-Taste für ca. 5 Sekunden gedrückt und bestätigen Sie den Löschvorgang durch erneutes drücken oder brechen Sie den Vorgang wie oben beschrieben ab.

Ebenso können Sie auch bestimmte Bilder löschen, die Sie vorher in der Mehrfachauswahl markiert haben.

Mehrfachauswahl

Tippen Sie in einem Ordner lange auf ein bestimmtes Bild oder ein Dokument (oder drücken Sie lange auf die Vorlesen-Taste), um die Mehrfachauswahl zu aktivieren oder zu deaktivieren. Ist Mehrfachauswahl aktiv, wird in der unteren rechten Ecke jedes Bildes ein kleines Kästchen angezeigt. Tippen Sie auf das Kästchen (oder Markieren Sie es mit Joystick und Vorlesen-Taste), um alle Zielbilder/-dokumente auszuwählen. Dann kann die Mehrfachübertragung oder das Mehrfachlöschen wie vorher beschrieben durchgeführt werden.

Tippen Sie zum Verlassen der Auswahl lange auf den Bildschirm oder auf das Beenden-Symbol (oder drücken Sie die kurz Home-Taste bzw. lang die Standbild-Taste)

Öffnen und Betrachten von Bildern

Öffnen Sie den Bilder-Ordner auf dem Gerät oder der SD-Karte. Dort können Sie mit dem Schieberegler an der rechten Seite des Bildschirms oder mit dem Joystick nach oben oder unten blättern.

Tippen Sie auf das Miniaturbild, um es zu markieren und tippen Sie erneut darauf (oder drücken Sie die Vorlesen-Taste), um das Bild zu betrachten. Hat das gespeicherte Bild eine Sprachbeschriftung, können Sie diese anhören, indem Sie auf das Sprachsymbol oben rechts tippen oder den Vergrößerungsknopf drücken.

Sie können das Bild wie im Abschnitt „Standbildfunktion“ auf Seite 19 beschrieben anzeigen und darin navigieren. Drücken Sie die Home-Taste, um die Menüleiste einzublenden.



Tippen Sie in der Menüleiste auf einen der Pfeile, um ein Bild zurück/nach vorne zu blättern.



Tippen Sie in der Menüleiste auf einen der Doppelpfeile, um zum Anfang oder Ende der Bilder zu gelangen.



Um das Bild zu drehen, tippen Sie in der Menüleiste auf das Drehen-Symbol. Die letzte Ausrichtung wird automatisch gespeichert.

Tippen Sie auf das Beenden-Symbol (oder drücken Sie lange auf die Home-Taste), um zur Galerie zurückzukehren.

Öffnen und Betrachten von Dokumenten

Hier finden Sie die Text- und PDF-Dateien, die Sie zuvor im Vorlesemodus (siehe Seite 23) gespeichert haben oder von einem PC/einer SD-Karte kopiert haben. Wurde der Text gemeinsam mit dem Originalbild im Bildmodus gespeichert, wird der Text in der Galerie als Miniaturbild in der Ecke des gespeicherten Bildes angezeigt. Drücken Sie den Vergrößerungsknopf, um eine Vorschau anzuzeigen und Vergrößerung, Farbmodus etc. anzupassen. Drücken Sie die Home-Taste, um zur Galerie zurückzukehren.

Wenn das Originalbild aus dem Bilder-Ordner gelöscht wird, kann kein Miniaturbild mehr in der Galerie angezeigt werden.

Tippen Sie zweimal auf das Dokument, um es zu öffnen und den erfassten Text zu betrachten. Alternativ können Sie das Dokument mit dem Joystick und der Vorlesen-Taste öffnen. Tippen Sie auf das Beenden-Symbol (oder drücken Sie lange auf die Home-Taste), um zur Galerie zurückzukehren.

Textdateien betrachten und vorlesen lassen


Tippen Sie auf das Wiedergabe- bzw. Pausensymbol in der Menüleiste oder drücken Sie die Vorlesen-Taste, um das Vorlesen zu starten oder anzuhalten.


Standardmäßig ist die Texterfassung zur Nutzung der Vorlesefunktion aktiviert. In diesem Fall kann es – je nach Textlänge – ein paar Sekunden dauern, bis der Text erfasst wurde. Benötigen Sie keine Vorlesefunktion, deaktivieren Sie die Texterfassung, um schneller weiterblättern zu können.


Drücken Sie vor der Wiedergabe lange auf einen Satz, um das Vorlesen ab dieser Stelle zu beginnen.


Um die Lesbarkeit des Textes zu verbessern, können Sie in der Menüleiste auf das „A“ tippen und die Textanzeige auf Fett stellen.


Bei langen Textdateien erscheinen neben der Wiedergabe-Taste automatisch zwei Symbole, um eine Seite zurück/nach vorne zu blättern. Halten Sie die Taste gedrückt, um 10 bzw. 50 Seiten auf einmal zurück/nach vorne zu blättern. Nach dem Umblättern startet die Texterfassung für die neue Seite. Sie können weiterblättern, sobald die Erfassung abgeschlossen ist.

PDFs betrachten und vorlesen lassen


Tippen Sie in der Menüleiste auf einen der Pfeile, um eine Seite zurück/nach vorne zu blättern. Halten Sie die Taste gedrückt, um 10 bzw. 50 Seiten auf einmal zurück/nach vorne zu blättern.


Tippen Sie in der Menüleiste auf einen der Doppelpfeile um zum Anfang oder Ende des PDFs zu gelangen.


Um die Vorlesefunktion innerhalb eines PDFs zu starten, müssen Sie in der Menüleiste auf das Vorlesen-Symbol tippen. Die Seite wird nun im Textmodus angezeigt und lässt sich wie im obigen Abschnitt beschrieben bedienen.

Einstellungen

Der letzte Punkt im Hauptmenü sind die Einstellungen mit folgenden Untermenüs:


Optionen


Spracheinstellungen


Geräteinformationen

Tippen Sie auf das gewünschte Untermenü (oder drehen Sie die Farbmodus-Taste), um die verfügbaren Optionen angezeigt zu bekommen. und ändern Sie die Einstellung durch tippen auf das gewünschte Element (oder drücken Sie den Joystick, um das Element zu markieren und drücken Sie die Vorlesen-Taste, um es zu ändern).

Optionsseite

Individuelle Farbkombinationen
Hier können Sie auswählen, welche Fehlfarbkombinationen angezeigt werden.

Sprachbeschriftung
Ist die Funktion aktiv, können Sie beim Speichern eines Standbildes einen gesprochenen Dateinamen aufzeichnen.

Energiesparen (Standby-Modus)
Ist diese Funktion aktiv, wird das Gerät in den Ruhemodus (Standby-Modus) versetzt, wenn es 5 Minuten lang nicht bedient wurde. Das Gerät schaltet sich komplett ab, wenn es nach 15 Minuten im Standby-Modus nicht wieder angeschaltet wurde.

Vibration
Ist diese Funktion aktiv, vibriert der Bildschirm kurz, wenn Sie auf dem Touchscreen ein Symbol antippen.

Sprachführung
Menüs und Funktionen werden nicht nur angezeigt sondern auch wahlweise mit einfachen oder ausführlichen Sprachansagen benannt.

Trapezkorrektur
Wir empfehlen Ihnen, diese Funktion zu aktivieren, da sie Verzerrungen am Bild automatisch ausgleicht, wenn das Display in einem schrägen Winkel zum Lesegut steht.

Dokumentenscan
Hier lässt sich die auf Seite 19 beschriebene Funktion „Speichern von mehreren Seiten als PDF“ an- und abschalten.

Spracheinstellungen

Auswahl männliche/weibliche Stimme
Hier können Sie im Englischen zusätzlich noch zwischen US-, UK- und AU-Stimmen wählen.

Sprachwahl
Hier können Sie zwischen den aktuell verfügbaren Sprachen wechseln. Die Einstellung ändert die Sprache in Menüs und der Sprachausgabe.

Tabellenmodus
Möchten Sie den Text einer Tabelle erfassen und vorgelesen bekommen, aktivieren Sie diese Funktion, damit die Reihenfolge der einzelnen Elemente korrekt wiedergegeben wird.

Geräteinformationen

Auf Werkseinstellung zurücksetzen
Hier können Sie das Gerät auf die Werkseinstellungen zurücksetzen. Nach dem Zurücksetzen wird das Gerät automatisch ausgeschaltet.

Frequenz
Frequenz bietet die Optionen 50 Hz und 60 Hz die abhängig von der Region, in der Sie sich befinden verändert werden können. Sollte das Bild flimmern, kann hier der Wechsel der Frequenz zu einer Besserung führen.

Informationen über das System
Hier können Sie Informationen, wie z. B. die aktuelle Firmware Version ablesen.

HDMI-Ausgang

Schließen Sie das Gerät über ein HDMI-Kabel an Ihr externes Anzeigegerät an, um eine Dual-Display-Anwendung zu ermöglichen.

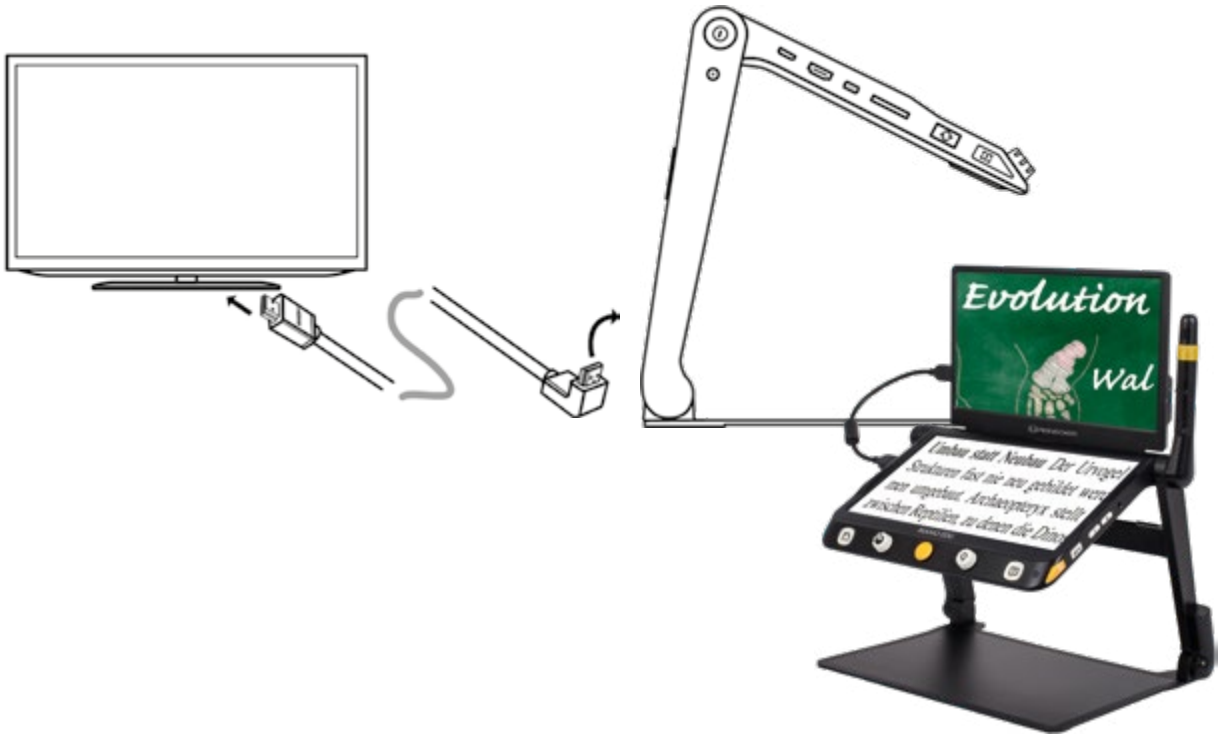

Hardware-Reset



Wenn das Gerät hängt oder nicht normal ausgeschaltet werden kann, drücken Sie gleichzeitig die Ein-/Aus-Taste und beide Lautstärke-Tasten, um den Hardware-Reset durchzuführen.

Handhabung des Akkus

Achtung: Voraussetzung für eine lange Lebensdauer des Akkus ist das korrekte Einhalten der Anweisung zum Betrieb und Laden des Akkus.

Vor dem ersten Gebrauch muss der Akku vollständig geladen werden.
Stecken Sie hierfür das Netzteil in die Ladebuchse an der linken Seite.

Wenn die Leselupe längere Zeit nicht benutzt wird, verliert der Akku auch bei ausgeschaltetem Gerät seine Ladung und es kann zu einer Tiefentladung sowie Schädigung des Akkus kommen. Dies wird vermieden, in dem der Akku zuvor voll aufgeladen wird.

Wechseln des Akkus

Der Akku kann ohne Werkzeug aus dem Gerät entfernt werden. Drehen Sie das aufgeklappte Gerät auf den Kopf, so dass Sie bequem an die Unterseite des Geräts kommen. Drücken Sie die Entriegelungstaste auf der Rückseite und der Akku wird gelöst. Nehmen den Akku heraus und legen Sie einen neuen ein.





IV. Fehlerbehebung

Das Gerät lässt sich nicht einschalten

- Schließen Sie das Gerät an den Netzadapter an
- Laden Sie den Akku auf

Das Gerät lässt sich nicht ausschalten

- Führen Sie einen Hardware-Reset durch, indem Sie die Ein-/Aus-Taste sowie beide Lautstärketasten gleichzeitig drücken.

Schwarzer Bildschirm oder weißer Bildschirm

- Wenn das Gerät auf einer flachen, sauberen Oberfläche steht oder sich nichts auf der Bodenplatte befindet, kann der Bildschirm schwarz oder weiß sein.
- Stellen Sie die Vergrößerung ein
- Stellen Sie den Farbmodus ein
- Starten Sie das Gerät neu

Das Bild ändert sich nicht

- Das Gerät befindet sich eventuell im Standbild- oder Wiedergabemodus
- Starten Sie das Gerät neu

Verschmutzungen oder Unreinheiten auf dem Bildschirm

- Helligkeit einstellen
- Reinigen Sie den LCD-Bildschirm und die Kamera

Das Bild ist unscharf

- Prüfen Sie, ob der Autofokus deaktiviert ist
- Bewegen Sie Ihre Hand über dem angezeigten Dokument hin und her, um den Fokus auszulösen
- Tippen Sie 2 Sekunden lang auf den Bildschirm, um den Fokus manuell auszulösen.

Sollte das Problem nicht gelöst werden, setzen Sie das Gerät auf Werkseinstellungen zurück und führen Sie einen Hardware-Reset durch. Bei weiteren Problemen wenden Sie sich bitte an Reinecker Vision GmbH.

V. Sachmangel- und Garantiebestimmungen

1. Die Sachmangelhaftung beträgt 24 Monate (Haftungsdauer nur gültig innerhalb der EU) und beginnt mit der Übergabe. Der Zeitpunkt der Übergabe ist durch Unterschrift auf dem Lieferschein bzw. durch die in der Gebrauchsanweisung eingetragenen Daten bestätigt.
2. Die bei einer Reparatur oder Nachbesserung ausgetauschten Teile gehen in das Eigentum der Reinecker Vision GmbH über.
3. Die Garantie- und Sachmangelhaftung umfasst nicht solche Schäden, die durch unsachgemäße Behandlung oder durch Nichtbeachtung der Gebrauchsanweisung entstehen.
4. Eingriffe durch nicht von Reinecker Vision GmbH bevollmächtigte Personen lassen den Garantieanspruch und den Gewährleistungsanspruch erlöschen, sofern der Schaden in ursächlichem Zusammenhang mit dem Eingriff steht.
5. Die Sachmangelhaftung umfasst keine Leuchtmittel, die der Beleuchtung der Lesegutauflage dienen und sonstige Verschleißteile wie z. B. Akkus.
6. Bei einer Reparatur oder Nachbesserung muss das Gerät im Originalkarton an das Herstellerwerk nach Alsbach-Hähnlein geschickt werden. Porto-, Verpackungs- und Versicherungskosten werden nicht übernommen.

Servicenummer: 06257 9311-0

Es gelten unsere allgemeinen Geschäftsbedingungen.

VI. Technische Daten

Typ	MANO EDU (MANOEDU1/ MANOEDU1LV)
Anzeige	FullHD 12,5" (ca. 31,8 cm) Touch-Display auf einem neigbaren Stativ, Bildschirmauflösung: 1920 x 1080
Kameras	Ultra HD 4K Kamera, Videoauflösung: 3840 x 2160
Vergrößerung	Nahsicht: 1x - 60x (abhängig vom Betrachtungswinkel)
Farbmodus	Echtfarben, bis zu 16 Fehlfarben einstellbar
Schnappschuss	Bildspeicherung, Speicherkapazität: ca. 2 GB
Wiedergabe	Bildformate: JPG, BMP, PNG Dokumentformate: TXT, PDF
Akku	wechselbarer Li-Ion-Akku
Betriebsdauer	bis zu ca. 4,5-5,5 Stunden (je nach Anwendung)
Ladezeit	ca. 3 Stunden
Netzteil	Eingang: 110-240V; Ausgang: 12V/3A
Maße	aufgestellt ca. 38 x 25 x 26 cm, zusammengeklappt ca. 38 x 4 x 26 cm
Gewicht	2,4 kg (inklusive Batterie)

Hersteller

Reinecker Vision GmbH
Zentrale

Vertrieb, Kundenberatung:
Sandwiesenstraße 19
64665 Alsbach-Hähnlein

Kundendienst:
Erlenweg 3
64665 Alsbach-Hähnlein

Tel.: 06257 93 11-0
Fax: 06257 93 11-8008

Email: info@reineckervision.de
www.reineckervision.de

SRN: DE-MF-000025998

Bitte wenden Sie sich bei Fragen oder einem Servicefall direkt an unser Hauptwerk in Alsbach-Hähnlein.

Bei im Ausland erworbenen Produkten kontaktieren Sie im Servicefall bitte Ihren dort ansässigen Händler.

Manufacturer

Reinecker Vision GmbH
International Contact

sales department, customer relations:
Sandwiesenstraße 19
DE-64665 Alsbach-Hähnlein

customer service:
Erlenweg 3
DE-64665 Alsbach-Hähnlein

Tel.: +49 6257 9311-0
Fax: +49 6257 9311-8230

Email: international@reineckervision.de
www.reineckervision.com

SRN: DE-MF-000025998

In case service is necessary, please contact your authorized distributor.

Version 2.2, Stand 05/24, Art.-Nr. 00010225
Änderungen und Druckfehler vorbehalten.

REINECKER