Gebrauchsanweisung

MANO 16

DE



Lesen Sie unbedingt die Gebrauchsanweisung vor Inbetriebnahme – Benutzung – Wartung. Dadurch schützen Sie sich und vermeiden Schäden an Ihrem Gerät.

REINECKER

Inhalt

I. Allgemeines 5
I.I Allgemeines – gültig für MANO1601 6
I.II Allgemeines – gültig für MANO1601LV 8
II. Sicherheitsunterweisung zur Vermeidung von Schäden 9
III. Anleitung 10
Lieferumfang 10
Zubehör (optional) 10
Inbetriebnahme 10
Aufladen der Batterie 10
Betriebsanzeige 10
MANO 16 aufstellen 10
MANO 16 aufklappen 11
Anbringen des Blendschutzes 12
Beschreibung der Bedienelemente 13
Bedienung 14
Ein-/Ausschalten 14
Home-/Menü-Taste 14
Vergrößerung 15
Vergrößertes Bild verschieben 15
Farbmodus 15
Orientierungshilfen im vergrößerten Bild 15
Bildposition 15
Zeilenlineal und Zeilenabdeckung 16
Übersichtsmodus 16
Verschiebegeschwindigkeit 16
Die Menüleiste im Vergrößerungsmodus 17
Beleuchtung 17
Helligkeit 17
Einstellen des Kontrasts (im Fehlfarbmodus) 17
Lautstärke 17
Standbildfunktion 18
Standbild speichern 18
Autofokus 18
Das Hauptmenü 19
Dokument/Bild öffnen und kopieren 19
Dateien auf dem Gerät verwalten 19
Dateien von einer SD-Karte/einem USB-Stick auf das Gerät kopieren 20
Gespeicherte Bilder auf eine SD-Karte/einen USB-Stick kopieren 20
Mehrfachauswahl 20
Löschen aller Dateien vom Gerät 20
Löschen von Dateien in einem Ordner 20
Öffnen und Betrachten von Bildern 21
Öffnen und Betrachten von Dokumenten 21

Einstellungen 22
Optionsseite 22
Individuelle Farbkombinationen 22
Sprachbeschriftung 22
Energiesparen (Standby-Modus) 22
Touchscreen 22
Trapezkorrektur 22
Sprachführung 22
Spracheinstellungen 22
Auswahl männliche/weibliche Stimme 22
Sprachwahl 22
Geräteinformationen 22
Auf Werkseinstellung zurücksetzen 22
Frequenz 23
Benutzeroberfläche 23
Informationen über das System 23
Hardware-Reset 23
Handhabung des Akkus 23
Wechseln des Akkus 23
IV. Fehlerbehebung 24
V. Sachmangel- und Garantiebestimmungen 25
VI. Technische Daten 26

I. Allgemeines

Wichtige Hinweise für den Betrieb von MANO 16!

Lesen Sie diese Hinweise vor Gebrauch des Gerätes!

Hinweise zur elektromagnetischen Verträglichkeit (EMV)

MANO 16 ist geeignet für den Gebrauch in allen Einrichtungen einschließlich des Wohnbereichs und solchen, die direkt an ein öffentliches Versorgungsnetz angeschlossen sind, das auch Gebäude für Wohnzwecke versorgt.

MANO 16 ist für den Betrieb in der angegebenen elektromagnetischen Umgebung bestimmt. Der Kunde oder Betreiber sollte sicherstellen, dass es in der beschriebenen Umgebung benutzt wird.

MANO 16 nutzt HF-Energie ausschließlich für seine eigene Funktion. Deshalb ist die Störaussendung hochfrequenter Störgrößen sehr gering und die Möglichkeit, andere in der Nähe betriebene Geräte zu stören, unwahrscheinlich. Trotzdem sollte berücksichtigt werden, dass gemeinsamer Betrieb des Gerätes zusammen mit anderen Geräten zu Störungen des Gerätes oder anderer Geräte führen kann. Daher sollte darauf geachtet werden, dass das Gerät nicht unmittelbar neben oder auf einem anderen Gerät angeordnet werden darf.

Wenn sich eine Anordnung des Gerätes in unmittelbarer Nähe zu medizinischen Messgeräten nicht vermeiden lässt, muss der Anwender dieser Messgeräte darauf hingewiesen werden, dass eine Beobachtung der Geräteergebnisse notwendig ist, um den bestimmungsgemäßen Gerätegebrauch in der gewählten Anordnung zu überprüfen.

Elektronische Geräte sind empfindlich gegen elektrische Entladung und gegen hochfrequente elektromagnetische Felder.

Achtung: Um Störungen des Gerätes durch HF-Störgrößen (z.B. Mikrowellen) zu vermeiden, sollte der Anwender einen Mindestabstand zu tragbaren und mobilen HF-Telekommunikationsgeräten von einem Meter einhalten.

Weitere Informationen finden Sie unter „Sicherheitshinweis“ auf Seite 7 bzw. Seite 8.

Gebrauchsanweisung

Die Gebrauchsanweisung ist ein wichtiges Dokument und als solches sorgfältig aufzubewahren.

Produktbeschreibung

MANO 16 ist ein transportables Bildschirmlesesystem zum Vergrößern von Text und Bildvorlagen

- das FullHD 15,6" (ca. 39,5 cm) Touch-Display auf einem neigbaren Stativ bietet eine äußerst scharfe und kontrastreiche Darstellung
- ca. 1,4 bis 54fache, stufenlose Vergrößerung dank modernster Kameratechnologie
- einfach zusammenklappbar mit praktischem Tragegriff

Gerätereinigung

- Vor dem Reinigen ist das Gerät von der Stromversorgung zu trennen.
- Gerät mit mildem Haushaltsreiniger und Mikrofasertuch reinigen.
- Es dürfen keinerlei Flüssigkeiten in das Gerät gelangen.

Besondere Hinweise zu Transport und Lagerung

Dieses Gerät darf aus sicherheitstechnischen Gründen nur in der vorgesehenen Originalverpackung verschickt werden. Die Lagerung darf nur in geschlossenen und trockenen Räumen in der Originalverpackung erfolgen. Folgende Lager- und Transportbedingungen sind einzuhalten:

- Luftdruck 700 bis 1000 hPa
- Temperaturbereich +5° bis +50° C
- Relative Luftfeuchtigkeit 30% bis 80%

Wichtiger Hinweis zum Lesen, Einlesen und Wiedergeben von Medikamenten-Beipackzetteln

Dosierungs- und Mengenangaben aus Medikamenten-Beipackzetteln, die vom Bildschirm abgelesen bzw. wenn diese Funktion im Gerätetyp vorhanden, mit einer Vorlesefunktion eingelesen und wiedergegeben werden, müssen immer unabhängig überprüft und bestätigt werden! Fragen Sie bei der Dosierung von Medikamenten immer Ihren Arzt oder Apotheker oder eine Person Ihres Vertrauens!

Stromversorgung

Für die Stromversorgung dürfen nur Original-Netzgeräte und Netzkabel der Firma Reinecker Vision GmbH verwendet werden.

Warnhinweis: Eine Verwendung anderer Zubehörteile kann zu erhöhter Emission und/oder zu reduzierter Immunität führen, sowie zu Schäden am Produkt.

Entsorgung oder Weitergabe des Geräts

Dieses Gerät könnte bei Entsorgung oder Übereignung die vorgenommenen Benutzereinstellungen sowie gespeicherte Bilder behalten. Gehen Sie wie ab Seite 22 beschrieben in die Einstellungen zu den Geräteinformationen und dort zum Punkt „Auf Werkseinstellungen zurücksetzen“. Um alle persönlichen Inhalte vom Gerät zu entfernen, gehen Sie wie unter „Löschen aller Dateien vom Gerät“ auf Seite 20 beschrieben vor.

I.I Allgemeines – gültig für MANO1601

Die Artikelnummer Ihres Gerätes entnehmen Sie dem Typenschild auf dem Gerät bzw. der Verpackung.

Zweckbestimmung

Das transportable Bildschirmlesesystem MANO 16 ist ein Medizinprodukt zum Vergrößern von Text- und Bildvorlagen. Stark sehbehinderte Menschen kompensieren damit ihre Sehbeeinträchtigung.

Medizinprodukt

Das Gerät ist ein Medizinprodukt der Risikoklasse I und entspricht der Richtlinie 2017/745/EU, Anhang VIII, Regel 13. Bei Einsatz des Gerätes außerhalb der EU-Mitgliedsstaaten sind die jeweiligen landesspezifischen Richtlinien zu beachten.

Konformitätserklärung, CE-Kennzeichnung

CE Sie können eine Kopie der Konformitätserklärung in Schriftform bei Reinecker Vision GmbH, Sandwiesenstr. 19, 64665 Alsbach-Hähnlein anfordern oder einsehen unter: www.reineckervision.de/eu-doc

Weiterentwicklung und Lebensdauer der Produkte

Die Medizinprodukte-Richtlinie schreibt vor, dass der Hersteller eines Medizinproduktes einen Zeitraum festlegen muss, der den so genannten sicheren Betrieb beschreibt. Wir erfüllen damit eine gesetzliche Vorgabe und legen aus formellen Gründen einen Zeitraum von drei Jahren ab Kaufdatum fest.

Hinweis: Der genannte Zeitraum hat keinen Bezug zu der tatsächlich möglichen Nutzungs- bzw. maximalen Betriebszeit der Geräte beim Anwender. Er ist in diesem Fall vielmehr der Zeitraum nach dem die Weiterentwicklung der Geräte nach unseren heutigen Erfahrungen so weit fortgeschritten ist, dass die Geräte als technisch überholt gelten und evtl. eine Neubeschaffung angeraten werden könnte.

Kombination mit anderen Medizinprodukten

Sollte der Betreiber/Anwender dieses Gerät in Verbindung mit anderen Medizinprodukten betreiben wollen die der Lebenserhaltung dienen, ist es ratsam, sich mit der Firma Reinecker Vision GmbH oder einem ihrer Vertriebspartner in Verbindung zu setzen.

Sicherheitshinweis

Das Gerät darf nur in geschlossenen und trockenen Räumen aufgestellt und betrieben werden. In medizinischer Umgebung darf dieses Gerät nicht mit anderen Geräten, die der Lebenserhaltung dienen, am gleichen Stromkreis angeschlossen werden. Das Gerät darf nicht in der Patientenumgebung betrieben werden.

Das Gerät ist nicht für den Betrieb in explosionsgefährdeten Bereichen bestimmt.

Das Gerät darf nur an einem dem Stand der Technik entsprechenden Stromkreis angeschlossen werden.

Vorsichtsmaßnahmen bei Änderung der Leistung des Produkts

Sollten sich die technischen Merkmale des Gerätes ändern (Ausfall, Fehlfunktion etc.), ist das Gerät auszuschalten und der Netzstecker zu ziehen. **Das Gerät ist in diesem Zustand nicht wieder in Betrieb zu nehmen.** Informieren Sie sofort das Reinecker Vision GmbH Service-Center oder eines unserer Partnerunternehmen.

Wiedereinsatz/Installation und Wartung

Das Gerät darf nur von Reinecker Vision GmbH oder einem autorisierten Unternehmen technisch überholt, repariert und aufbereitet werden. Ein Wiedereinsatz darf nur nach sicherheitstechnischer Kontrolle, gründlicher Reinigung und Desinfektion erfolgen.

Umweltfreundliche Entsorgung (Richtlinie 2012/19/EU; ElektroG3)



MD

Einer nachhaltigen Wiederverwendung und dem fachgerechten Recycling von Elektro und Elektronikgeräten, wird im Rahmen des Ressourcen- und Umweltschutzes immer mehr Bedeutung beigemessen. Durch die gesetzlichen Rahmenbedingungen der erweiterten Elektro-Altgeräte-Richtlinie (ElektroG3) sind wir als Hersteller in der Verantwortung Sie darüber zu informieren, dass wir für alle von uns produzierten und auf den Markt gebrachten Elektro- und Elektronikgeräte den gesamten Produktlebenszyklus abdecken. Infolgedessen verpflichten wir uns bei Wegfall der Notwendigkeit von uns in Verkehr gebrachte Geräte und Systeme kostenfrei zurückzunehmen. In der Regel erfolgt ein Abholauftrag bei Wegfall der Notwendigkeit durch ihren Kostenträger (Kranken-, Gesundheits-, Ersatzkasse etc.) bzw. auch direkt durch Sie als Anwender des Medizinprodukts. Sollte ihr Lese-, Vorlesesystem über eine Speicherfunktion verfügen, bitten wir Sie aus datenschutzrechtlichen Gründen gespeicherte Bilder, Daten, Dokumente etc. vor der Abholung durch uns zu löschen.

Liste der verwendeten Symbole

	Hersteller		Land der Herstellung
#	Modellnummer	REF	Katalognummer
SN	Seriennummer		Achtung
MD	Medizinprodukt	UDI	eindeutige Produktidentifizierung
	Gebrauchsanweisung beachten		Temperaturbegrenzung

I.II Allgemeines – gültig für MANO1601LV

Die Artikelnummer Ihres Gerätes entnehmen Sie dem Typenschild auf dem Gerät bzw. der Verpackung.

Zweckbestimmung

MANO 16 ist ein System zum Vergrößern von Text- und Bildvorlagen.

Konformitätserklärung (DoC), CE/FCC-Kennzeichnung



Sie können eine Kopie der Konformitätserklärung in Schriftform bei Reinecker Vision GmbH, Sandwiesenstr. 19, 64665 Alsbach-Hähnlein anfordern oder einsehen unter: www.reineckervision.de/int-doc



Sicherheitshinweis

Das Gerät darf nur in geschlossenen und trockenen Räumen aufgestellt und betrieben werden. Das Gerät ist nicht für den Betrieb in explosionsgefährdeten Bereichen bestimmt. Das Gerät darf nur an einem dem Stand der Technik entsprechenden Stromkreis angeschlossen werden.

Reparatur und Wartung

Das Gerät darf nur von Reinecker Vision GmbH oder einem autorisierten Fachhändler technisch gewartet und repariert werden.

Umweltfreundliche Entsorgung



Das Gerät enthält elektronische Komponenten.

Um Umweltschäden zu vermeiden sind die jeweils landesspezifischen Gesetze und Vorgaben zur Entsorgung des Gerätes zu beachten.

II. Sicherheitsunterweisung zur Vermeidung von Schäden

Folgende Hinweise dienen Ihrer persönlichen und der Betriebssicherheit:

1. Stecken Sie das Netzteil bzw. Netzkabel nicht in eine defekte Steckdose. Dies könnte einen elektrischen Schlag oder Feuer verursachen.
2. Stecken Sie das Netzteil bzw. Netzkabel nicht mit nassen Händen in eine Steckdose.
3. Verwenden Sie nur das mitgelieferte Netzteil bzw. Netzkabel. Andere Zubehörteile könnten Schäden am Gerät verursachen.
4. Falls das Gerät für den Akku-Betrieb vorgesehen ist, dürfen nur Originalteile eingesetzt werden.
5. Schützen Sie das Gerät vor direkter Sonneneinstrahlung. Diese könnte Bildstörungen verursachen.
6. Nutzen Sie das Gerät nur im Temperaturbereich von +10°C bis +35°C.
7. Es dürfen keine Flüssigkeiten in das Gerät gelangen. Verwenden Sie das Gerät nur in trockener Umgebung.
8. Das Gerät darf nicht in der Umgebung von medizinischen Apparaten verwendet werden (Patientenumgebung).
9. Drücken oder streifen Sie nicht mit Gegenständen über das Touch-Display. Nicht auf dem Gerät aufstützen und legen Sie keine schweren Gegenstände auf dem Gerät ab. Dadurch kann das Gerät beschädigt werden.
10. Versuchen Sie nicht das Gerät selbst zu reparieren oder es zu zerlegen. Das würde den Garantieanspruch aufheben. Sofern notwendig, stellen Sie Kontakt zum Lieferanten des Gerätes her.
11. Bevor Sie das Gerät reinigen, schalten Sie das Gerät immer aus und ziehen den Netzstecker. Verwenden Sie zur Reinigung ausschließlich ein weiches, angefeuchtetes Tuch und milden Haushaltsreiniger. Verwenden Sie keine alkoholhaltigen oder scharfen Reinigungsmittel.

III. Anleitung

Lieferumfang

- MANO 16
- Tragetasche
- Blendschutz
- Reinigungstuch
- Netzteil mit Adaptern
- Kurzanleitung
- Gebrauchsanweisung

Zubehör (optional)

- Ersatzakku
- Akku-Ladestation

Inbetriebnahme

Bevor Sie das Gerät zum ersten Mal verwenden, müssen Sie den Akku vollständig aufladen.

Aufladen der Batterie

Schließen Sie das mitgelieferte Netzkabel an die Ladebuchse des Geräts an, dann schließen Sie das Netzteil an eine Netzsteckdose an, um den Ladevorgang zu starten. Ein vollständiger Ladevorgang dauert ca. 3 Stunden und ermöglicht eine Betriebszeit von bis zu ca. 5,5 Stunden (je nach Betriebsart).

Weitere Informationen finden Sie unter „Handhabung des Akkus“ auf Seite 23.

Achtung: Das mitgelieferte Steckernetzteil ist ausschließlich für den Betrieb dieses Systems vorgesehen. Verwenden Sie hier kein anderes Steckernetzteil.

Betriebsanzeige

Das Symbol der Ein-/Aus-Taste leuchtet in verschiedenen Farben anhand derer verschiedene Ladezustände ablesbar sind. Folgende Statusanzeigen sind möglich:

Gerät ausgeschaltet, Steckernetzteil verbunden:

- Betriebsanzeige grün: Gerät wird aufgeladen
- Betriebsanzeige aus: Gerät ist vollständig geladen

Gerät eingeschaltet:

- Betriebsanzeige grün: ausreichend Batterieladung bzw. Netzteil angeschlossen
- Betriebsanzeige rot: Batterie fast erschöpft, Gerät muss geladen werden
- Betriebsanzeige gelb: Gerät befindet sich im Standby

Ist das Gerät eingeschaltet, können Sie durch kurzes Drücken der Ein-/Aus-Taste den Ladestand der Batterie auf dem Display ablesen.

MANO 16 aufstellen

MANO 16 besitzt ein Stativ, dass das Display in einer angenehmen Leseposition hält. Am Gehäuse befindet sich ein Tragegriff für den sicheren Transport.

Hinweis: Das Gerät ist vorsichtig aus der Verpackung zu nehmen und auf einem stabilen Untergrund mit ausreichender Fläche aufzustellen.

MANO 16 aufklappen

Stellen Sie das transportable Bildschirmlesesystem auf eine ebene Fläche und halten Sie die Bodenplatte mit einer Hand fest. Ziehen Sie mit der anderen Hand am Griff, um das Display nach oben zu bewegen.

Halten Sie die Bodenplatte weiterhin fest und klappen Sie das Gerät weiter auf, bis die Seitenarme gerade stehen.



Klappen Sie nun das Display nach oben, bis es in einer für Sie angenehmen Leseposition steht.



Wenn Sie möchten, können Sie den Bildschirm nach oben klappen, um die Leseposition weiter anzupassen.



Anbringen des Blendschutzes

Abhängig vom Umgebungslicht können störende Reflexe auf Ihrem Lesegut das Lesen erschweren. In diesem Fall können Sie an der Rückseite des Stativs einen Blendschutz befestigen. Ziehen Sie die Aufkleberabdeckung von der Rückseite des Blendschutzes ab und kleben Sie ihn wie in der Abbildung gezeigt auf die Rückseite des Gerätes (Abbildungen zeigen ein MANO EDU-Modell mit Raumkamera).





Hinweis: Der Blendschutz lässt sich leicht vom Gerät entfernen und bei Bedarf erneut befestigen.

Bitte bewahren Sie die Aufkleberabdeckung auf und decken Sie die Aufkleber wieder damit ab, wenn Sie den Blendschutz abnehmen. Sollte die Klebkraft aufgrund von Verschmutzung nachlassen, können Sie die Klebestellen vorsichtig mit Wasser reinigen.

Beschreibung der Bedienelemente

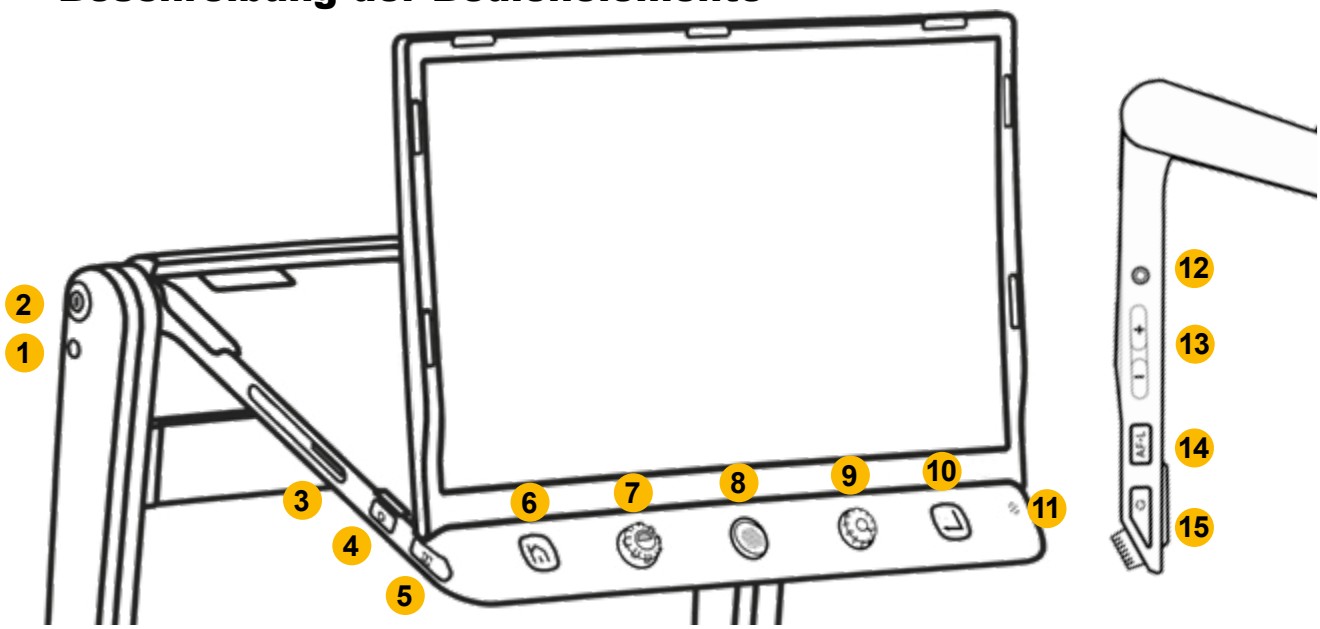

1) Ladebuchse
2) Ein/Aus
3) SD-Kartenslot
4) Galerie schließen
5) Orientierungshilfen (vertikale Linie fühlbar)
6) Home/Hauptmenü
7) Farbmodus (breite Rillen fühlbar)
8) Joystick (raue Oberfläche fühlbar)
9) Vergrößerung (schmale Rillen fühlbar)
10) Auswahl bestätigen
11) Mikrofon
12) Kopfhörer-/Lautsprecherbuchse
13) Lautstärke +/-
14) Autofokus
15) Standbild

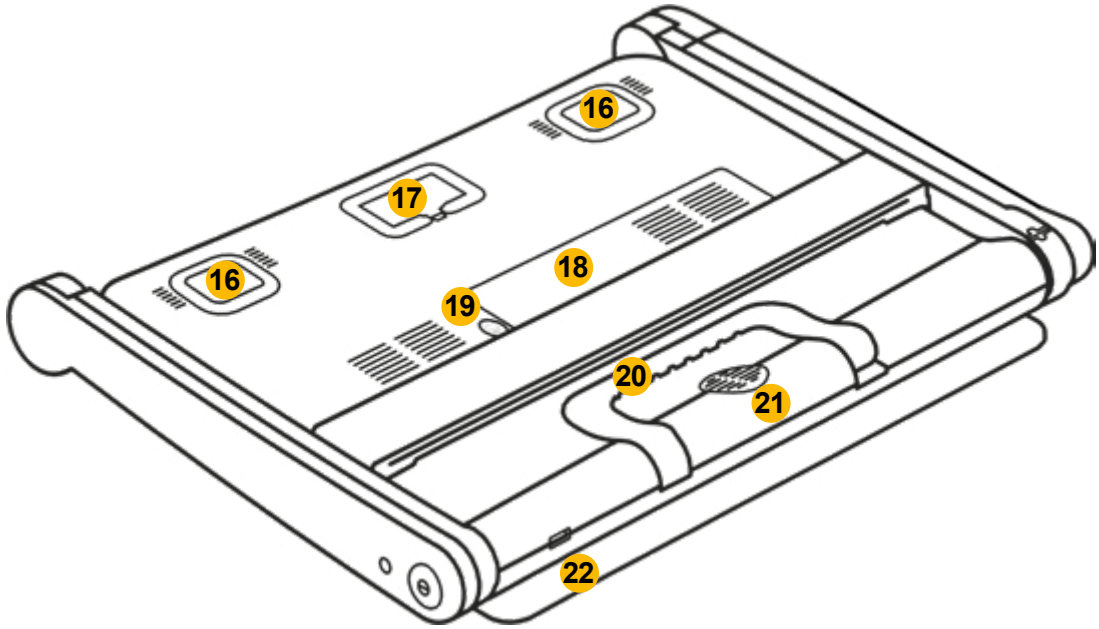

16) LED-Beleuchtung
17) Kamera
18) wechselbarer Akku
19) Akku-Verriegelung
20) Tragegriff
21) Lautsprecher
22) USB-Anschluss

Bedienung



MANO 16 lässt sich durch Tasten und über den Touchscreen bedienen. Menüpunkte auf dem Bildschirm können Sie wahlweise durch Antippen auf das Symbol oder mit dem Joystick auswählen. Haben Sie das Symbol mit dem Joystick gewählt, müssen Sie zum Bestätigen der Auswahl die Enter-Taste vorne rechts drücken.

Hinweis: Der Touchscreen kann in den Einstellungen (siehe Seite 22) deaktiviert werden.

Ein-/Ausschalten



Halten Sie die Ein-/Aus-Taste 3 Sekunden lang gedrückt, um MANO 16 einzuschalten.

Ist das Gerät eingeschaltet, können Sie durch kurzes Drücken der Ein-/Aus-Taste den Ladestand der Batterie einsehen.

Halten Sie die Ein-/Aus-Taste lang gedrückt erscheint ein Menü, in dem Sie wählen können, ob Sie das Gerät in den Standby-Modus versetzen oder ausschalten möchten. Wenn Sie nichts auswählen, geht das Gerät nach 5 Sekunden automatisch in den markierten Modus. Halten Sie die Ein-/Aus-Taste für 5 Sekunden gedrückt, schaltet sich das Gerät direkt aus.

Home-/Menü-Taste



Drücken Sie die Home-Taste für ca. 2 Sekunden, gelangen Sie in das Hauptmenü in dem Sie folgende Funktionen wählen können:

- Lupe
- Dokument/Bild öffnen
- Einstellungen

Der gewählte Menüpunkt wird hervorgehoben und Sie können das entsprechende Symbol auf dem Touchscreen auswählen (oder verwenden Sie den Joystick zur Auswahl und die Enter-Taste zur Bestätigung).

Drücken Sie kurz auf die Home-Taste, um die Menüleiste im unteren Bildschirmrand einzublenden, wenn Sie sich im Vergrößerungsmodus befinden. Sie können die Menüleiste auch öffnen, indem Sie ihren Finger auf dem Display vom unteren Bildrand aus nach oben schieben.

Wenn Sie 10 Sekunden lang keine Bedienung vornehmen oder kurz auf die Home-Taste drücken, wird die Menüleiste geschlossen.

Hinweis: In Menüs können Sie mit der Home-Taste zurück gehen bzw. das Menü schließen.

Vergrößerung



Drehen Sie den Vergrößerungsknopf im Uhrzeigersinn, um die Ansicht zu vergrößern und gegen den Uhrzeigersinn, um das Bild zu verkleinern.



Alternativ können Sie die Vergrößerung mit zwei Fingern auf dem Touchscreen anpassen, indem Sie die Finger auseinander (vergrößern) bzw. zueinander (verkleinern) bewegen.

Vergrößertes Bild verschieben

In höheren Vergrößerungsstufen können Sie mit Hilfe von Schiebebewegungen auf dem Touchscreen oder mit dem Joystick durch das Bild navigieren. So können Sie bequem lesen ohne das Lesegut unter dem Gerät bewegen zu müssen.

Farbmodus



Der Echtfarbmodus ist für die Anzeige von Bildern oder Karten geeignet. Im Fehlfarbmodus (eine Kombination aus Vorder- und Hintergrundfarbe) können Texte kontrastreich gelesen werden.

Drehen Sie die Farbmodus-Taste, um durch alle aktivierten Fehlfarbkombinationen zu gehen. Drücken Sie die Farbmodus-Taste, um schnell zwischen Echtfarben und der zuletzt gewählten Fehlfarbe zu wechseln.

Zu den Fehlfarbeinstellungen gelangen Sie, in dem Sie die Farbmodus-Taste ca. 5 Sekunden lang gedrückt halten. Dort können Sie die Fehlfarbkombinationen durch tippen aktivieren/deaktivieren (oder verwenden Sie den Joystick zur Auswahl und die Enter-Taste zur Bestätigung).

Folgende Fehlfarbkombinationen stehen zur Auswahl:

- Weiß und Schwarz
- Weiß und Blau
- Grün und Schwarz
- Schwarz und Blau
- Gelb und Schwarz
- Blau und Gelb
- Schwarz und Magenta
- Weiß auf Rot
- Rot auf Schwarz

Tippen Sie auf das Beenden-Symbol, um die Seite mit den benutzerdefinierten Farben zu verlassen (oder drücken Sie die Home-Taste).

Hinweis: Die Seite „Benutzerdefinierte Farben“ kann auch über das Menü „Einstellungen“ aufgerufen werden.

Orientierungshilfen im vergrößerten Bild

Bildposition

Tippen Sie zweimal kurz auf die Bildmitte, um das Bild neu zu zentrieren (oder drücken Sie den Joystick in eine beliebige Richtung und drücken Sie gleichzeitig den Vergrößerungsknopf).

Tippen Sie zweimal kurz an einen Bildrand, um zum Rand des Originalbildes zu springen (oder drücken Sie den Joystick zweimal schnell in die gewünschte Richtung).

Zeilenlineal und Zeilenabdeckung



Drücken Sie die Orientierungshilfen-Taste an der linken Seite, um zwischen den verschiedenen Modi für Zeilenlineal und Zeilenabdeckung zu wechseln.

Sie können die Farbe des Zeilenlineals ändern, indem Sie die Orientierungshilfen-Taste gedrückt halten und die Farbmodus-Taste drehen.

Halten Sie die Orientierungshilfen-Taste gedrückt und bewegen Sie den Joystick, um Zeilenlineal- und Zeilenabdeckung in Größe und Position zu verändern.

Übersichtsmodus



Wenn Sie sich in einer höheren Zoomstufe befinden, kann es vorkommen, dass Sie den Überblick verlieren und nicht mehr wissen, an welcher Position ihrer Lesevorlage Sie sich befinden. Im Übersichtsmodus sehen Sie das Originalbild mit einer Markierung an der Stelle, an der Sie sich gerade im vergrößerten Bild befinden.

Drücken Sie kurz auf den Vergrößerungsknopf, um das unvergrößerte Bild zu sehen. Ein gelber Kasten markiert den Bildausschnitt des vergrößerten Bildes. Mit dem Joystick oder einem Finger auf dem Display können Sie die Position des Kastens verschieben.

Möchten Sie zur ursprünglichen Position zurückkehren, drehen Sie den Vergrößerungsknopf in eine beliebige Richtung. Um den vergrößerten Bildausschnitt zu zentrieren, bewegen und halten Sie den Joystick in eine beliebige Richtung und drücken sie den Vergrößerungsknopf.

Drücken Sie den Vergrößerungsknopf erneut kurz (oder tippen Sie doppelt in den Kasten) kommen Sie zurück zum vergrößerten Bild.

Verschiebegeschwindigkeit



In einer höheren Zoomstufe können Sie mit dem Finger (oder mit dem Joystick) den vergrößerten Bildausschnitt verschieben, um mehr zu sehen ohne das Papier zu bewegen.

Drücken Sie den Joystick in eine beliebige Richtung und drehen Sie den Zoom-Knopf, um den Balken für die Verschiebegeschwindigkeit einzublenden.

Um die Verschiebegeschwindigkeit anzupassen drehen Sie den Vergrößerungsknopf oder schieben Sie den Regler auf dem Bildschirm mit dem Finger an die gewünschte Position.

Keine Bedienung für 5 Sekunden, kurzes Drücken der Home-Taste oder Tippen auf den inaktiven Bereich schließt den Regler.

Die Menüleiste im Vergrößerungsmodus

Drücken Sie im Vergrößerungsmodus kurz auf die Home-Taste oder schieben Sie ihren Finger vom unteren Bildrand nach oben, um die Menüleiste einzublenden.

Wenn Sie 10 Sekunden lang keine Bedienung vornehmen oder kurz auf die Home-Taste drücken, wird die Menüleiste geschlossen.

Wählen Sie das entsprechende Symbol auf dem Touchscreen aus (oder verwenden Sie den Joystick zur Auswahl und die Enter-Taste zur Bestätigung).

Beleuchtung



Blenden Sie die Menüleiste ein und tippen Sie auf die Glühbirne links, um die komplette Beleuchtung ein- und auszuschalten. Durch tippen auf die Lampen rechts können Sie die linke und rechte LED einzeln ein- und ausschalten. Dies kann hilfreich sein, um Blendreflexe auf dem Lesegut zu minimieren.

Helligkeit

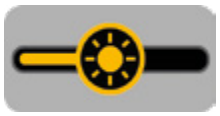

Öffnen Sie die Menüleiste und wählen Sie mit dem Finger das Helligkeits-Symbol aus (oder verwenden Sie den Joystick). Schieben Sie den Finger nach links bzw. rechts (oder drehen Sie den Vergrößerungsknopf), um die Helligkeit zu erhöhen/verringern.

Keine Bedienung für 10 Sekunden, kurzes Drücken der Home-Taste oder Tippen auf den inaktiven Bereich schließt den Regler.

Einstellen des Kontrasts (im Fehlfarbmodus)

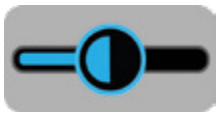

Der Kontrast wird im Fehlfarbmodus automatisch optimiert, kann aber auch manuell eingestellt werden. Drücken Sie die Farbmodus-Taste und drehen Sie gleichzeitig den Vergrößerungsknopf, um den Kontrast anzupassen.

Schieben Sie den Finger (oder drehen Sie den Vergrößerungsknopf), um den Kontrast zu erhöhen/verringern.

Keine Bedienung für 5 Sekunden, kurzes Drücken der Home-Taste oder Tippen auf den inaktiven Bereich schließt den Regler.

Lautstärke



Um die Tasten-/Sprachlautstärke anzupassen, nutzen Sie die Lautstärke-Tasten an der rechten Seite des Geräts oder schieben Sie den Regler auf dem Bildschirm mit dem Finger an die gewünschte Position.

Standbildfunktion



Drücken Sie die Standbild-Taste an der rechten Seite des Geräts, um ein Standbild zu erstellen.

Drücken Sie die Taste erneut, um das Standbild zu schließen.

Beim Betrachten von Standbildern können Sie wie ab Seite 14 beschrieben, die Vergrößerung und den Farbmodus ändern.

Standbild speichern



Halten Sie im Vergrößerungsmodus die Standbild-Taste 3 Sekunden lang gedrückt, um das aktuelle Bild zu speichern.



Nach dem Speichern haben Sie die Möglichkeit, einen Bildnamen aufzusprechen. Tippen Sie auf das Mikrofon-Symbol und halten Sie es gedrückt, um mit der Aufnahme zu beginnen und lassen Sie es los, um sie zu beenden (oder halten Sie die Enter-Taste gedrückt, um die Aufnahme zu starten und lassen Sie sie los, um sie zu beenden).

Sie können den aufgenommenen Bildnamen durch Drücken des Wiedergabesymbols (oder durch Drücken der Zoomtaste) wiedergeben.

Wenn Sie 10 Sekunden lang nichts tun, die Home-Taste oder den inaktiven Bereich antippen, gelangen Sie zurück in die Standbild-Ansicht.

Für eine bestmögliche Aufnahmequalität sprechen Sie bitte laut und deutlich in das Mikrofon rechts neben der Enter-Taste.

Hinweis: Die Sprachbeschriftung kann in den Einstellungen (siehe Seite 22) ausgeschaltet werden.
Es stehen Ihnen etwa 2 GB Speicherkapazität zur Verfügung. Erscheint beim Speichern eine Fehlermeldung, ist der Speicher voll und Sie müssen in der Galerie Bilder löschen oder auf einen externen Speicher übertragen.

Weitere Informationen zur Galerie finden Sie ab Seite 19.

Autofokus



In den meisten Fällen stellt der Autofokus das Bild so ein, dass es scharf und gut lesbar ist. Sollte dies nicht der Fall sein, können Sie das Bild neu fokussieren, indem Sie den Finger 2 Sekunden lang auf den Bildschirm getippt halten (oder drücken Sie die Autofokus-Taste 2 Sekunden lang).

Drücken Sie kurz die Autofokus-Taste, um diesen zu aktivieren oder deaktivieren.

Wenn Sie unter MANO EDU XL schreiben möchten, sollten Sie den Autofokus abstellen, bevor Sie die Hand zum Schreiben platzieren. So vermeiden Sie, dass die Hand oder der Stift scharf dargestellt werden und nicht das Geschriebene.

Das Hauptmenü

Drücken Sie die Home-Taste für ca. 2 Sekunden, gelangen Sie in das Hauptmenü, in dem Sie folgende Funktionen wählen können:

- Lupe
- Einstellungen
- Dokument/Bild öffnen

Die gewählte Anwendung wird hervorgehoben. Wählen Sie das entsprechende Symbol auf dem Touchscreen aus (oder bewegen Sie den Joystick zur Auswahl und drücken Sie die Enter-Taste zur Bestätigung).

Im Menü können Sie mit der Home-Taste zurück gehen bzw. das Menü schließen.

Dokument/Bild öffnen und kopieren



In diesem Menü können Sie Bilder und Texte öffnen, vergrößert betrachten sowie gespeicherte Dateien auf eine SD-Karte oder einen USB-Stick kopieren. Möchten Sie externe Bilder, Textdateien oder PDFs auf MANO 16 betrachten, können Sie diese von einer SD-Karte oder einem USB-Stick auf das Gerät kopieren.

Haben Sie den Speicher geöffnet, sehen Sie zuerst die Ordner des internen Speichers (1). Ist eine externe SD-Karte (2) eingelegt oder ein USB-Stick (3) verbunden, können Sie die Inhalte durch drücken auf das Symbol oben rechts oder drehen des Farbmodus-Knopfes ansehen und auf das Gerät kopieren.

Bilder können Sie wie gewohnt betrachten, Texte werden im Textmodus dargestellt und lassen sich wie auf Seite 21 beschrieben verwenden.

Tipp: Drücken Sie die Galerie-Taste an der linken Seite des Geräts, um dieses Menü schnell zu schließen.

Dateien auf dem Gerät verwalten

Hier sehen Sie dre verschiedene Ordner-Symbole, in denen die Dateien nach Typ und Herkunft sortiert sind. Im ersten Ordner sind Bilder (4) abgelegt, die Sie zuvor durch langes Drücken der Standbild-Taste gespeichert haben.

Im zweiten und dritten Ordner befinden sich Bilder (5) und Texte (6), die Sie zuvor von einer SD-Karte oder einem USB-Stick auf ihr Gerät kopiert haben.

An der rechten Seite sehen Sie den verwendeten Speicherplatz in Prozent (7).

Dateien von einer SD-Karte/einem USB-Stick auf das Gerät kopieren



Öffnen Sie im Dateien-Menü die SD-Karte (2) oder den USB-Stick (3), wählen Sie die gewünschten Dateien aus und drücken Sie das Kopieren-Symbol in der linken Spalte.

Unterstützte Bildformate sind JPG, BMP, PNG sowie TXT und PDF für Dokumente. Diese Dateien finden Sie unter Externes Bild (6) und Geteiltes Dokument (7).

Gespeicherte Bilder auf eine SD-Karte/einen USB-Stick kopieren



Bilder aus dem internen Speicher können auf die externe SD-Karte oder einen USB-Stick übertragen werden, wenn diese eingesteckt sind. Wählen Sie im internen Speicher das gewünschte Bild aus und tippen Sie dann auf das Kopieren-Symbol (oder drücken Sie die Standbild-Taste), um die Übertragung zu starten. Sind sowohl SD-Karte als auch USB-Stick eingesteckt, öffnet sich ein Fenster in dem Sie vor dem Transfer noch das externe Speichermedium wählen müssen.

Tippen Sie 3 Sekunden lang auf das Kopieren-Symbol (oder halten Sie die Standbildtaste gedrückt), um alle Bilder auszuwählen und sie auf das externe Speichermedium zu übertragen.

Ebenso können Sie auch nur bestimmte Bilder übertragen, die Sie vorher in der Mehrfachauswahl markiert haben.

Mehrfachauswahl

Tippen Sie in einem Ordner lange auf ein bestimmtes Bild oder ein Dokument (oder drücken Sie lange auf die Enter-Taste), um die Mehrfachauswahl zu aktivieren oder zu deaktivieren. Ist Mehrfachauswahl aktiv, wird in der unteren rechten Ecke jedes Bildes ein kleines Kästchen angezeigt. Tippen Sie auf das Kästchen (oder Markieren Sie es mit Joystick und Enter-Taste), um alle Zielbilder/-dokumente auszuwählen. Dann kann die Mehrfachübertragung oder das Mehrfachlöschen wie vorher beschrieben durchgeführt werden.

Tippen Sie zum Verlassen der Auswahl lange auf den Bildschirm oder auf das Beenden-Symbol (oder drücken Sie die kurz Home-Taste bzw. lang die Standbild-Taste).

Löschen aller Dateien vom Gerät



Gehen Sie in die Ordnerübersicht, indem Sie im Hauptmenü „Öffnen“ wählen. Halten Sie die Orientierungshilfen-Taste für ca. 5 Sekunden gedrückt und bestätigen Sie den Löschvorgang durch erneutes drücken oder brechen Sie den Vorgang durch drücken einer beliebigen Taste ab.

Löschen von Dateien in einem Ordner



Wählen Sie die Datei, die Sie löschen möchten aus und tippen Sie auf den Papierkorb links unten oder drücken Sie die Orientierungshilfen-Taste. Anschließend müssen Sie die Taste erneut drücken, um den Löschvorgang zu bestätigen. Möchten Sie den Löschvorgang abbrechen, drücken Sie eine andere Taste oder tippen Sie auf eine andere Stelle am Display.

Möchten Sie alle Dateien des geöffneten Ordners löschen, halten Sie das Papierkorb-Symbol bzw. die Orientierungshilfen-Taste für ca. 5 Sekunden gedrückt und bestätigen Sie den Löschvorgang durch erneutes drücken oder brechen Sie den Vorgang wie oben beschrieben ab.

Ebenso können Sie auch bestimmte Bilder löschen, die Sie vorher in der Mehrfachauswahl markiert haben.

Öffnen und Betrachten von Bildern

Öffnen Sie den Bilder-Ordner auf dem Gerät oder der SD-Karte/dem USB-Stick. Dort können Sie mit dem Schieberegler an der rechten Seite des Bildschirms oder mit dem Joystick nach oben oder unten blättern.

Tippen Sie auf das Miniaturbild, um es zu markieren und tippen Sie erneut darauf (oder drücken Sie die Enter-Taste), um das Bild zu betrachten. Hat das gespeicherte Bild eine Sprachbeschriftung, können Sie diese anhören, indem Sie auf das Sprachsymbol oben rechts tippen oder den Vergrößerungsknopf drücken.

Sie können das Bild wie im Abschnitt „Standbildfunktion“ auf Seite 18 beschrieben anzeigen und darin navigieren. Drücken Sie die Home-Taste, um die Menüleiste einzublenden.


Tippen Sie in der Menüleiste auf einen der Pfeile, um ein Bild zurück/nach vorne zu blättern.


Tippen Sie in der Menüleiste auf einen der Doppelpfeile, um zum Anfang oder Ende der Bilder zu gelangen.


Um das Bild zu drehen, tippen Sie in der Menüleiste auf das Drehen-Symbol. Die letzte Ausrichtung wird automatisch gespeichert.

Tippen Sie auf das Beenden-Symbol (oder drücken Sie lange auf die Home-Taste), um zur Galerie zurückzukehren.

Öffnen und Betrachten von Dokumenten

Hier können Sie auf Text- und PDF-Dateien zugreifen, die Sie zuvor von einer SD-Karte/einem USB-Stick kopiert haben oder sich auf einem eingelgten Speichermedium befinden. Drücken Sie die Home-Taste, um zur Galerie zurückzukehren.

Tippen Sie zweimal auf das Dokument, um es zu öffnen. Alternativ können Sie das Dokument mit dem Joystick und der Enter-Taste öffnen. Tippen Sie auf das Beenden-Symbol (oder drücken Sie lange auf die Home-Taste), um zur Galerie zurückzukehren.


PDFs werden automatisch im Bildmodus geöffnet. Sie können das Dokument wie ein Bild vergößern und Ihre bevorzugte Anzeigeeinstellungen vornehmen. Sie können wie unten beschrieben durch die Seiten blättern.

Durch Drücken des P-Symbols in der Menüleiste rechts gelangen Sie in den Textmodus. In TXT-Dateien ist nur der Textmodus Verfügbar. Im Textmodus sehen sie nicht das Originalbild sondern nur den erfassten Text. Sie können das Bild wie gewohnt vergrößern, den Farbmodus ändern und den dargestellten Text mit den Fingern oder dem Joystick verschieben. Erweiterte Funktionen wie z. B. Standbild, Lineal und Maske sind in dieser Ansicht deaktiviert.


Tippen Sie in der Menüleiste auf einen der Pfeile, um eine Seite zurück/nach vorne zu blättern. Halten Sie die Taste gedrückt, um 10 bzw. 50 Seiten auf einmal zurück/nach vorne zu blättern.

Tippen Sie in der Menüleiste auf einen der Doppelpfeile um zum Anfang oder Ende des PDFs zu gelangen.

Einstellungen

Der letzte Punkt im Hauptmenü sind die Einstellungen mit folgenden Untermenüs:


Optionen


Spracheinstellungen


Geräteinformationen

Tippen Sie auf das gewünschte Untermenü (oder drehen Sie die Farbmodus-Taste), um die verfügbaren Optionen angezeigt zu bekommen und ändern Sie die Einstellung durch tippen auf das gewünschte Element (oder drücken Sie den Joystick, um das Element zu markieren und drücken Sie die Enter-Taste, um es zu ändern).

Optionsseite

Individuelle Farbkombinationen
Hier können Sie auswählen, welche Fehlfarbkombinationen angezeigt werden.

Sprachbeschriftung
Ist die Funktion aktiv, können Sie beim Speichern eines Standbildes einen gesprochenen Dateinamen aufzeichnen.

Energiesparen (Standby-Modus)
Ist diese Funktion aktiv, wird das Gerät in den Ruhemodus (Standby-Modus) versetzt, wenn es 5 Minuten lang nicht bedient wurde. Das Gerät schaltet sich komplett ab, wenn es nach 15 Minuten im Standby-Modus nicht wieder angeschaltet wurde.

Touchscreen
Möchten Sie das Gerät lieber ohne Touchscreen nur über die Tasten bedienen, können Sie ihn hier abschalten.

Trapezkorrektur
Wir empfehlen Ihnen, diese Funktion zu aktivieren, da sie Verzerrungen am Bild automatisch ausgleicht, wenn das Display in einem schrägen Winkel zum Lesegut steht.

Sprachführung
Menüs und Funktionen werden nicht nur angezeigt, sondern auch mit Sprachansagen benannt.

Spracheinstellungen

Auswahl männliche/weibliche Stimme
Hier können Sie im Englischen zusätzlich noch zwischen US-, UK- und AU-Stimmen wählen.

Sprachwahl
Hier können Sie zwischen den aktuell verfügbaren Sprachen wechseln. Die Einstellung ändert die Sprache in Menüs und der Sprachführung.

Geräteinformationen

Auf Werkseinstellung zurücksetzen
Hier können Sie das Gerät auf die Werkseinstellungen zurücksetzen. Nach dem Zurücksetzen wird das Gerät automatisch ausgeschaltet.

Frequenz
Frequenz bietet die Optionen 50 Hz und 60 Hz die abhängig von der Region, in der Sie sich befinden verändert werden können. Sollte das Bild flimmern, kann hier der Wechsel der Frequenz zu einer Besserung führen.

Benutzeroberfläche
Hier können Sie zwischen Standard und Einfach wählen.
Im einfachen Modus stehen Ihnen nur die Basisfunktionen einer Lupe zur Verfügung:

- vereinfachte Lupenansicht ohne: Menüleiste, regelbarer Beleuchtung, Zeilenlineal/ Maske, Standbild/Bildspeicher
- Joystick inaktiv, Gesten sind auf dem Touchscreen verfügbar
- reduzierte Fehlfarbenanzahl (Fehlfarbtaste gedrückt halten, um die voreingestellten Farbkombinationen zu bearbeiten)
- Menüpunkt Bilder/Dateien öffnen“ nicht verfügbar, keine externen Speichermedien

Informationen über das System
Hier können Sie Informationen, wie z. B. die aktuelle Firmware Version ablesen.

Hardware-Reset



Wenn das Gerät hängt oder nicht normal ausgeschaltet werden kann, drücken Sie gleichzeitig die Ein-/Aus-Taste und beide Lautstärke-Tasten, um den Hardware-Reset durchzuführen.

Handhabung des Akkus

Achtung: Voraussetzung für eine lange Lebensdauer des Akkus ist das korrekte Einhalten der Anweisung zum Betrieb und Laden des Akkus.

Vor dem ersten Gebrauch muss der Akku vollständig geladen werden.
Stecken Sie hierfür das Netzteil in die Ladebuchse an der linken Seite.

Wenn die Leselupe längere Zeit nicht benutzt wird, verliert der Akku auch bei ausgeschaltetem Gerät seine Ladung und es kann zu einer Tiefentladung sowie Schädigung des Akkus kommen. Dies wird vermieden, in dem der Akku zuvor voll aufgeladen wird.



Wechseln des Akkus

Der Akku kann ohne Werkzeug aus dem Gerät entfernt werden. Drehen Sie das aufgeklappte Gerät auf den Kopf, so dass Sie bequem an die Unterseite des Geräts kommen. Drücken Sie die Entriegelungstaste auf der Rückseite und der Akku wird gelöst. Nehmen den Akku heraus und legen Sie einen neuen ein.



IV. Fehlerbehebung

Das Gerät lässt sich nicht einschalten

- Schließen Sie das Gerät an den Netzadapter an
- Laden Sie den Akku auf

Das Gerät lässt sich nicht ausschalten

- Führen Sie einen Hardware-Reset durch, indem Sie die Ein-/Aus-Taste sowie beide Lautstärketasten gleichzeitig drücken.

Schwarzer Bildschirm oder weißer Bildschirm

- Wenn das Gerät auf einer flachen, sauberen Oberfläche steht oder sich nichts auf der Bodenplatte befindet, kann der Bildschirm schwarz oder weiß sein.
- Stellen Sie die Vergrößerung ein
- Stellen Sie den Farbmodus ein
- Starten Sie das Gerät neu

Das Bild ändert sich nicht

- Das Gerät befindet sich eventuell im Standbild- oder Wiedergabemodus
- Starten Sie das Gerät neu

Verschmutzungen oder Unreinheiten auf dem Bildschirm

- Helligkeit einstellen
- Reinigen Sie den LCD-Bildschirm und die Kamera

Das Bild ist unscharf

- Prüfen Sie, ob der Autofokus deaktiviert ist
- Bewegen Sie Ihre Hand über dem angezeigten Dokument hin und her, um den Fokus auszulösen
- Tippen Sie 2 Sekunden lang auf den Bildschirm, um den Fokus manuell auszulösen.

Sollte das Problem nicht gelöst werden, setzen Sie das Gerät auf Werkseinstellungen zurück und führen Sie einen Hardware-Reset durch. Bei weiteren Problemen wenden Sie sich bitte an Reinecker Vision GmbH.

V. Sachmangel- und Garantiebestimmungen

1. Die Sachmangelhaftung beträgt 24 Monate (Haftungsdauer nur gültig innerhalb der EU) und beginnt mit der Übergabe. Der Zeitpunkt der Übergabe ist durch Unterschrift auf dem Lieferschein bzw. durch die in der Gebrauchsanweisung eingetragenen Daten bestätigt.
2. Die bei einer Reparatur oder Nachbesserung ausgetauschten Teile gehen in das Eigentum der Reinecker Vision GmbH über.
3. Die Garantie- und Sachmangelhaftung umfasst nicht solche Schäden, die durch unsachgemäße Behandlung oder durch Nichtbeachtung der Gebrauchsanweisung entstehen.
4. Eingriffe durch nicht von Reinecker Vision GmbH bevollmächtigte Personen lassen den Garantieanspruch und den Gewährleistungsanspruch erlöschen, sofern der Schaden in ursächlichem Zusammenhang mit dem Eingriff steht.
5. Die Sachmangelhaftung umfasst keine Leuchtmittel, die der Beleuchtung der Lesegutauflage dienen und sonstige Verschleißteile wie z. B. Akkus.
6. Bei einer Reparatur oder Nachbesserung muss das Gerät im Originalkarton an das Herstellerwerk nach Alsbach-Hähnlein geschickt werden. Porto-, Verpackungs- und Versicherungskosten werden nicht übernommen.

Servicenummer: 06257 9311-0

Es gelten unsere allgemeinen Geschäftsbedingungen.

VI. Technische Daten

Typ	MANO 16 (MANO1601/MANO1601LV)
Anzeige	FullHD 15,6" (ca. 39,5 cm) Touch-Display auf einem neigbaren Stativ, Bildschirmauflösung: 1920 x 1080
Kameras	Ultra HD 4K Kamera, Videoauflösung: 3840 x 2160
Vergrößerung	Nahsicht: 1.4x - 54x (abhängig vom Betrachtungswinkel)
Farbmodus	Echtfarben, bis zu 16 Fehlfarben einstellbar
Schnappschuss	Bildspeicherung, Speicherkapazität: ca. 2 GB
Wiedergabe	Bildformate: JPG, BMP, PNG Dokumentformate: TXT, PDF
Akku	wechselbarer Li-Ion-Akku
Betriebsdauer	bis zu ca. 5,5 Stunden (je nach Anwendung)
Ladezeit	ca. 3 Stunden
Netzteil	Eingang: 110-240V; Ausgang: 12V/3A
Maße (BxHxT)	aufgestellt ca. 45 x 32,5 x 32,5 cm, zusammengeklappt ca. 45 x 5 x 32,5 cm
Gewicht	4,6 kg (inklusive Batterie)

Hersteller

Reinecker Vision GmbH
Zentrale

Vertrieb, Kundenberatung:
Sandwiesenstraße 19
64665 Alsbach-Hähnlein

Kundendienst:
Erlenweg 3
64665 Alsbach-Hähnlein

Tel.: 06257 93 11-0
Fax: 06257 93 11-8008

Email: info@reineckervision.de
www.reineckervision.de

SRN: DE-MF-000025998

Bitte wenden Sie sich bei Fragen oder einem Servicefall direkt an unser Hauptwerk in Alsbach-Hähnlein.

Bei im Ausland erworbenen Produkten kontaktieren Sie im Servicefall bitte Ihren dort ansässigen Händler.

Manufacturer

Reinecker Vision GmbH
International Contact

sales department, customer relations:
Sandwiesenstraße 19
DE-64665 Alsbach-Hähnlein

customer service:
Erlenweg 3
DE-64665 Alsbach-Hähnlein

Tel.: +49 6257 9311-0
Fax: +49 6257 9311-8230

Email: international@reineckervision.de
www.reineckervision.com

SRN: DE-MF-000025998

In case service is necessary, please contact your authorized distributor.

Version 1.1, Stand 02/25, Art.-Nr. 00010297
Änderungen und Druckfehler vorbehalten.

REINECKER